Центр по Строительству и Комплектации зданий
ООО «ЦСиКЗ»: 620137, г. Екатеринбург,
ул. Шефская, дом. 1, корп. Б

www.sendvichstroy.ru

Трехслойные сендвич-панели с металлическими облицовками

Основные монтажные узлы

Для максимальной изоляции, герметичности и огнестойкости зданий возможно на стыки панелей устанавливать нащельники, которые являются дополнительной противопожарной защитой.

Стеновые панели

Характеристика панелей:

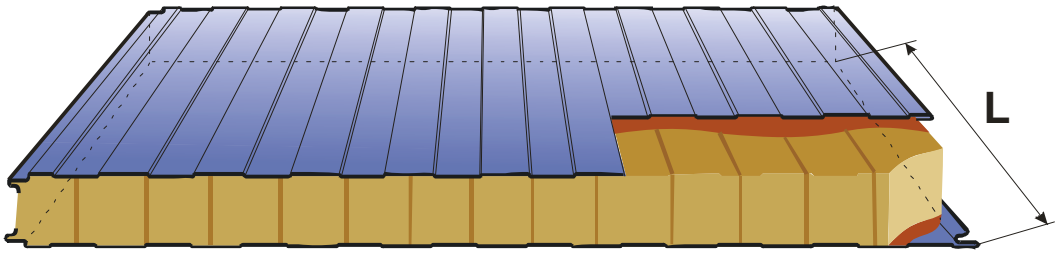

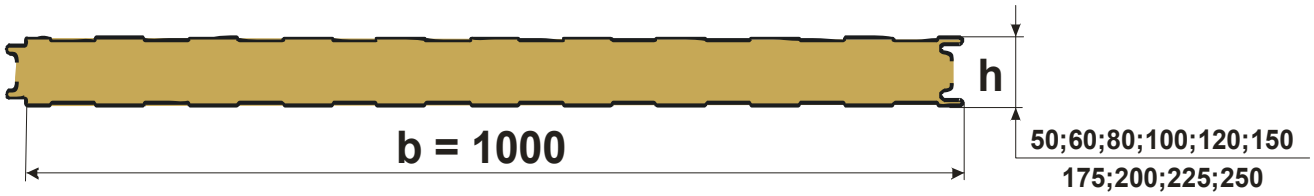

Н - толщина утеплителя = 50; 60; 80; 100; 120; 150(175); 200 (225); 250 мм.
Толщина металла – 0,5; 0,6; 0,7 мм
L – длина панелей от 2000 до 13000 мм
Рабочая ширина панелей – 1000 (1160; 1190) мм

Типы облицовок стеновых сэндвич-панелей:

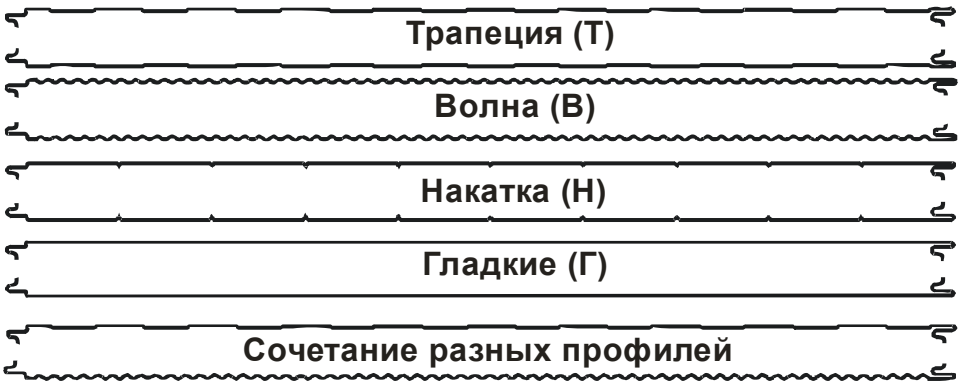

(343) 345-01-08, 345-01-31
sendvichstroy@bk.ru

Вертикальное и горизонтальное расположение панелей

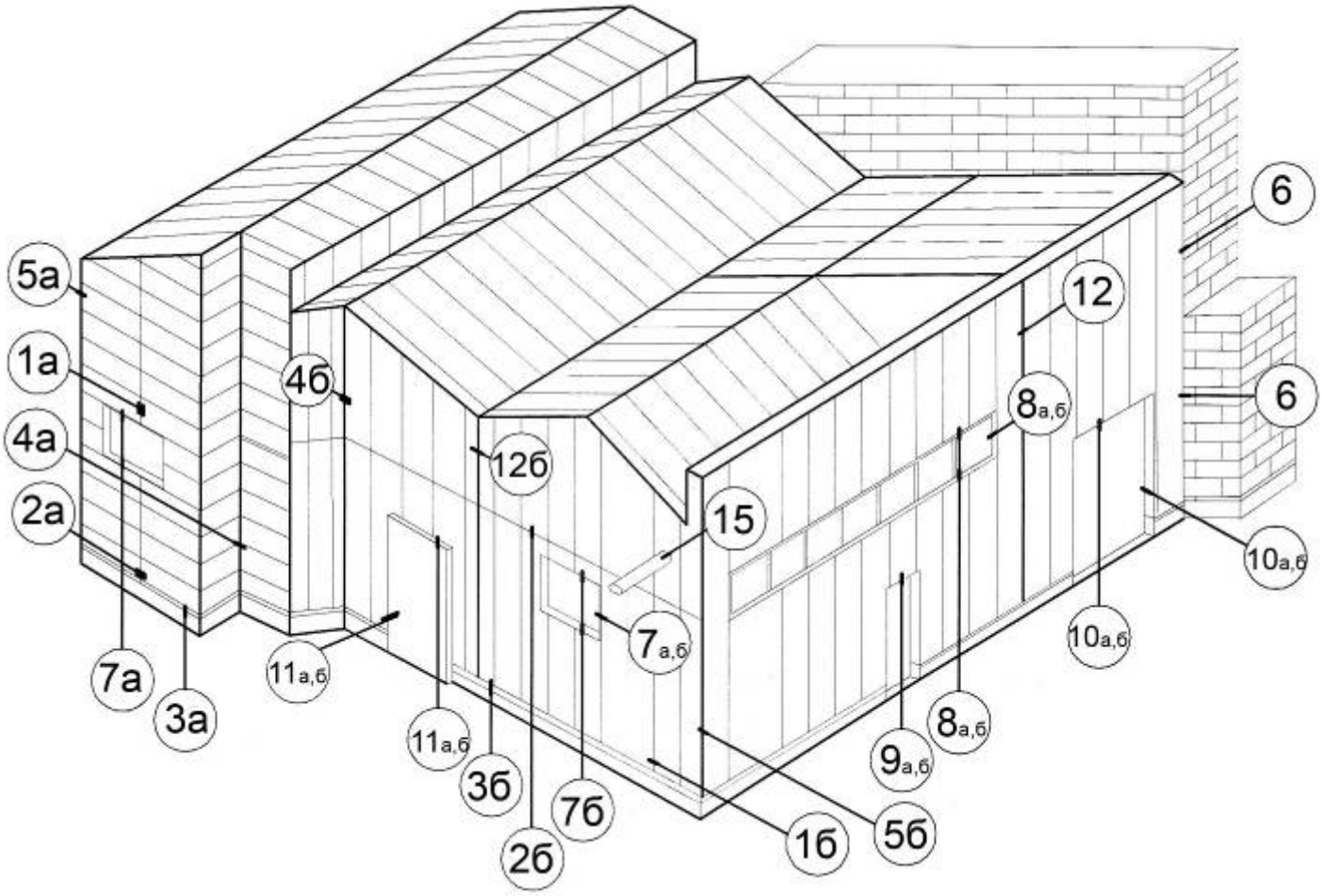

а – Горизонтальное расположение (монтаж) панелей

б – Вертикальное расположение (монтаж) панелей

(343) 345-01-08, 345-01-31
sendvichstroy@bk.ru

1. Замок сэндвич-панелей

1а. Горизонтальное расположение панелей

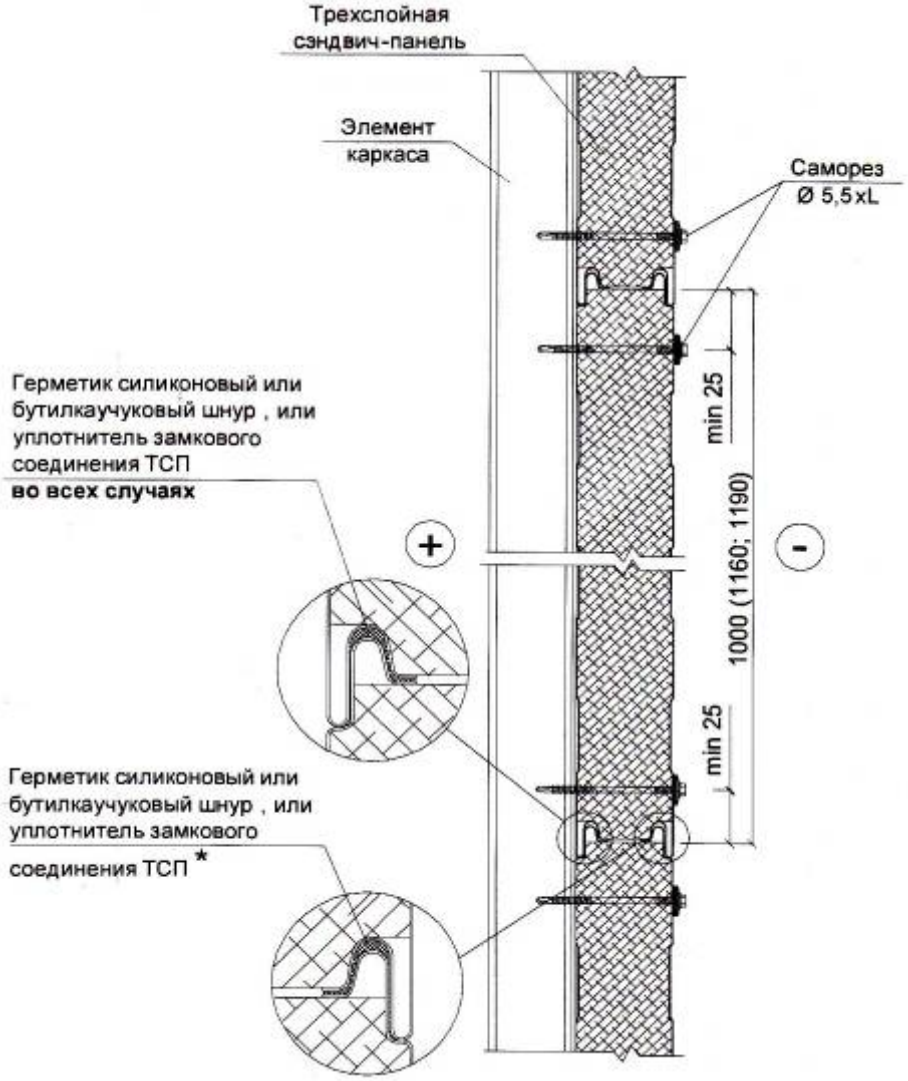

*Уплотнение внешнего стыка при горизонтальном расположении панелей необходимо в следующих случаях: на высоте более 20м от земли, в условиях неблагоприятного климата (влажный, морской), в ветровых районах V и более в холодильных камерах.

1б. Вертикальное расположение (монтаж)

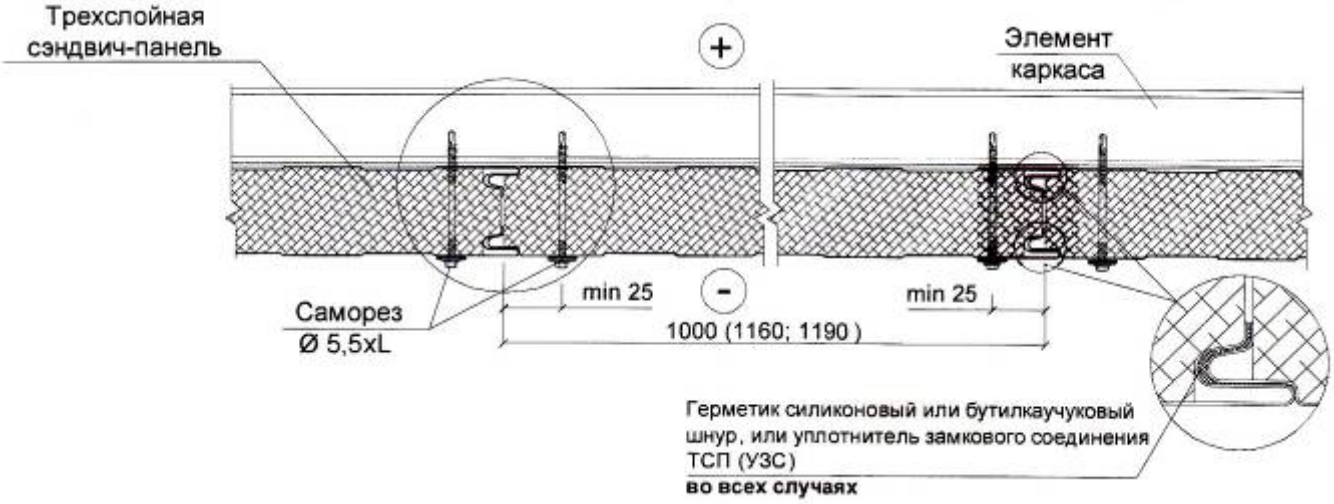

(343) 345-01-08, 345-01-31
sendvichstroy@bk.ru

2. Узел стыка сэндвич-панелей

2а. Горизонтальное расположение (монтаж)
(на металлической стойке)

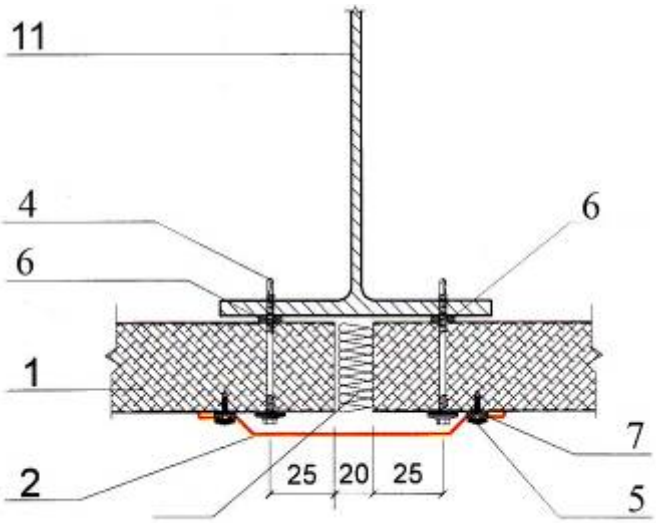

1. Трехслойная сэндвич-панель стеновая
2. Нащельник стыковочный Н1 (Н1а)
3. Нащельник Н2
4. Саморез Ø5,5xL с ЭПДМ-прокладкой, шаг 400 мм
5. Саморез Ø4,2x16 или 4,8*28(29) с прессшайбой, шаг 300 мм
6. Уплотнитель терморазделяющая полоса
7. Герметик силиконовый
8. Минеральная или стекловата легких марок или монтажная пена
9. Металлический стеновой прогон
10. Опорный элемент, сталь толщиной не менее 4 мм (по проекту) – только для высоты ограждения более 12м
11. Металлическая стойка или колонна

2б. Вертикальное расположение (монтаж)

Вариант №1

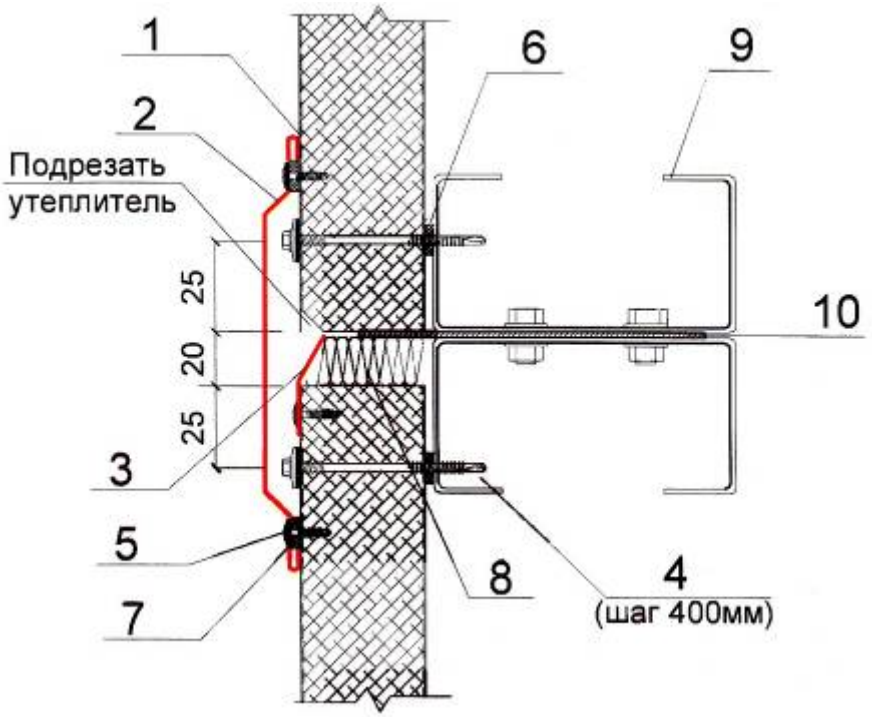

Вариант №2

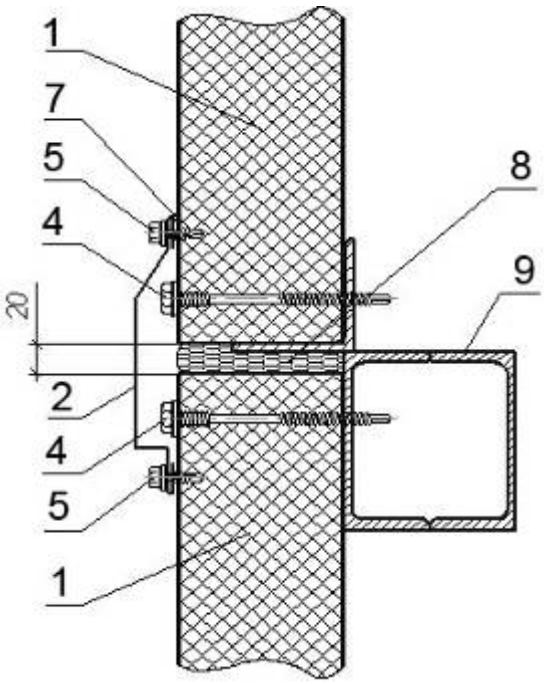

(343) 345-01-08, 345-01-31
sendvichstroy@bk.ru

2а. Горизонтальное расположение (монтаж)
(на железобетонной колонне)

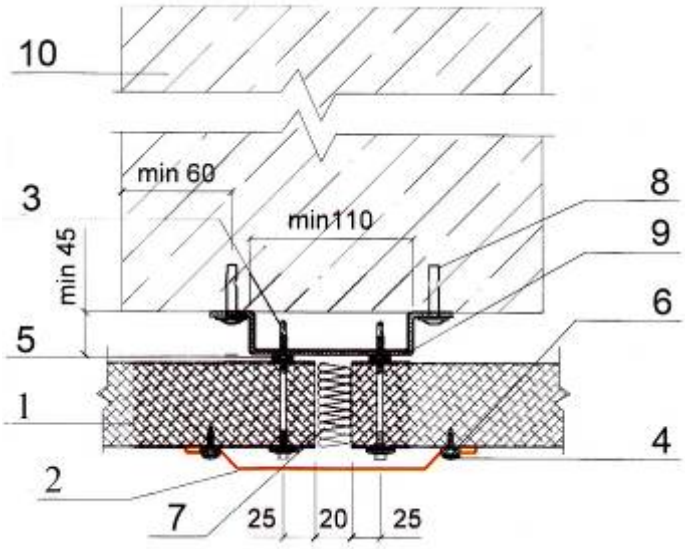

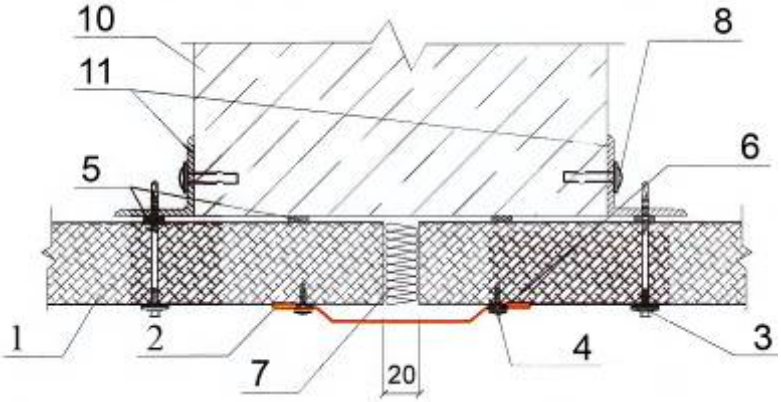

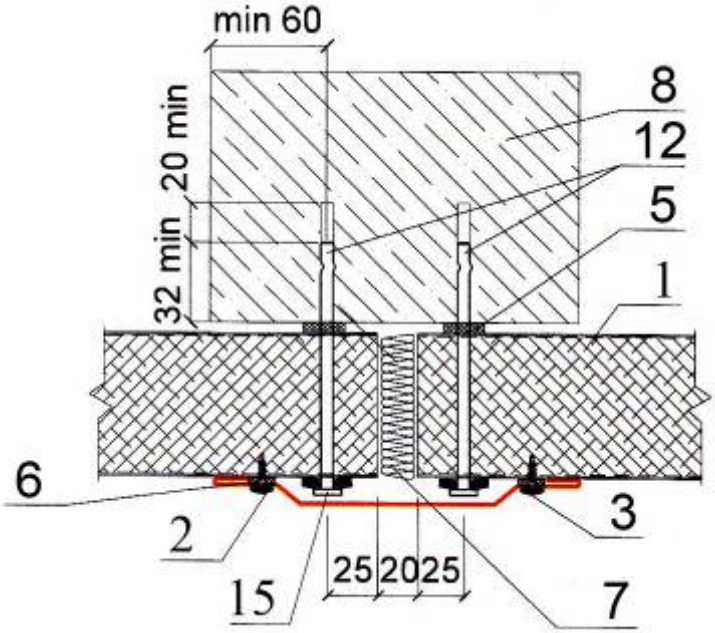

1. Трехслойная сэндвич-панель стеновая
2. Нащельник стыковочный Н1 (Н1а)
3. Саморез Ø5,5xL с ЭПДМ-прокладкой, шаг 400 мм
4. Саморез Ø4,2x16 или Ø 4,8x28(29) с прессшайбой, шаг 300 мм
5. Уплотнитель терморазделяющая полоса
6. Герметик силиконовый
7. Минеральная или стекловата легких марок или монтажная пена
8. Дюбель (дюбель-гвоздь 6x40), шаг 600 мм
9. Профиль №5 оцинкованный, толщина металла 2мм
10. Железобетонная колонна
11. Угловой элемент, сталь толщиной не менее 4мм (по проекту)
12. Пружинный анкер

(343) 345-01-08, 345-01-31
sendvichstroy@bk.ru

3. Цоколь

3а. Горизонтальное расположение (монтаж)

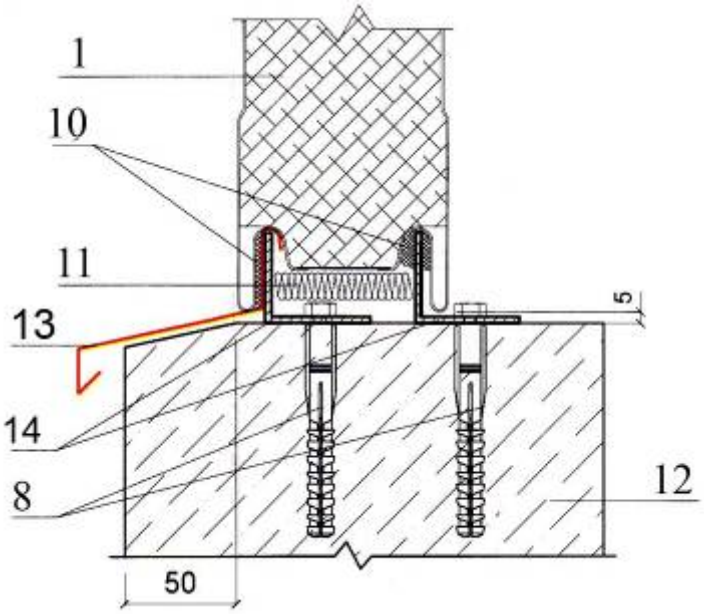

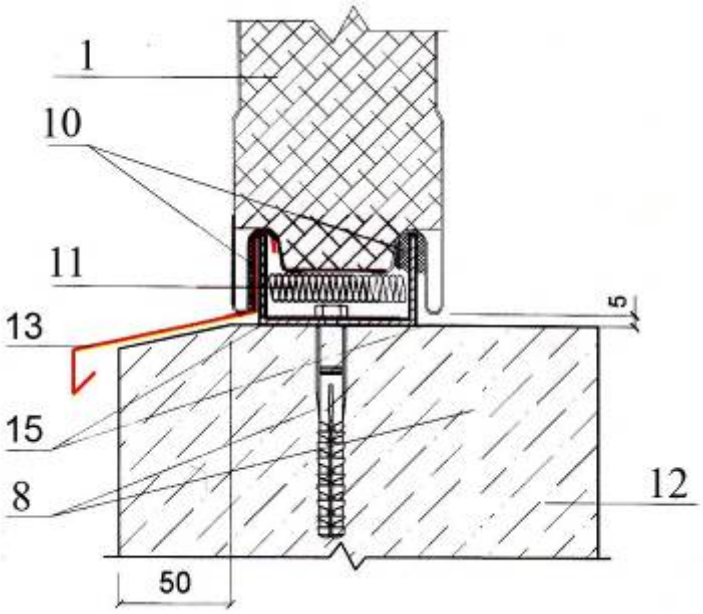

3б. Вертикальное расположение (монтаж)

Вариант №1

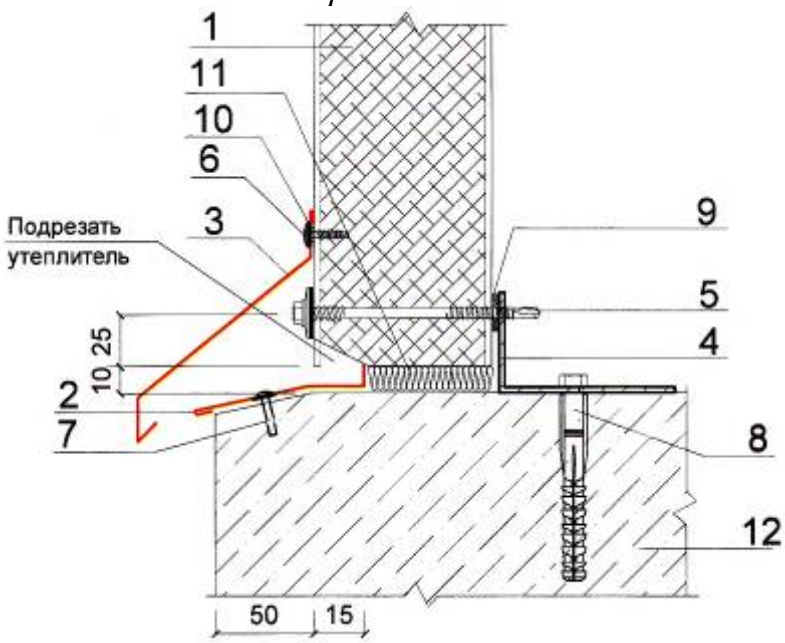

1. Трехслойная сэндвич-панель стеновая
2. Нащельник цоколя Н7
3. Отлив цоколя Н4
4. Опорный элемент цоколя, толщина 2 мм
5. Саморез Ø5,5xL с ЭПДМ-прокладкой, шаг 400 мм
6. Саморез Ø4,2x16 или Ø 4,8x28(29) с прессшайбой, шаг 300 мм
7. Дюбель (дюбель-гвоздь 6x40)
8. Анкерный дюбель Ø8x80 с шестигранной головкой (по проекту)
9. Уплотнитель терморазделяющая полоса
10. Герметик силиконовый
11. Минеральная или стекловата легких марок
12. Цоколь
13. Отлив цоколя Н3
14. Опорный элемент цоколя (Профиль №2), толщина 2 мм
15. Опорный элемент (Профиль №6), толщина 2 мм

(343) 345-01-08, 345-01-31
sendvichstroy@bk.ru

3б. Вертикальное расположение (монтаж)

Вариант №2 *Вариант №3*

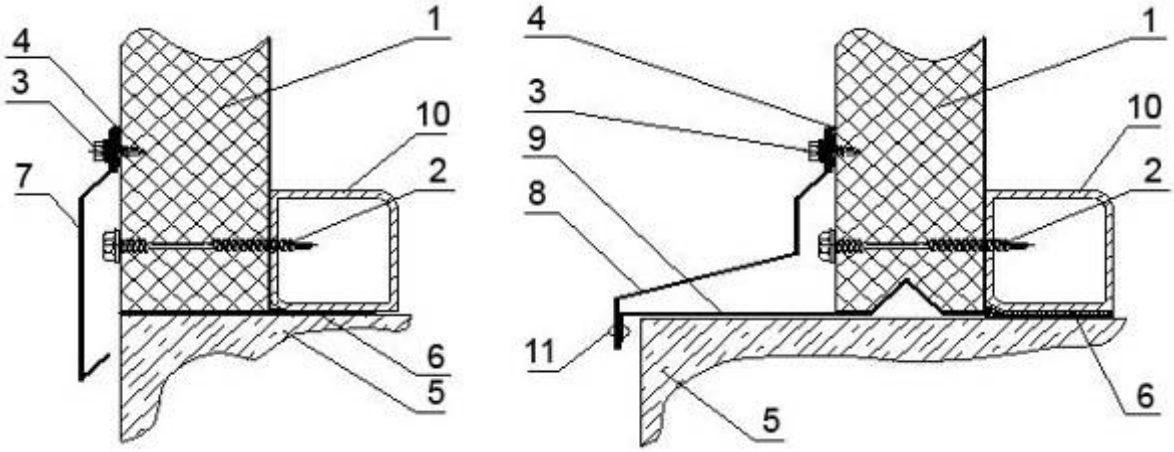

1. Трехслойная сэндвич-панель стеновая
2. Саморез Ø5,5xL с ЭПДМ-прокладкой, шаг 400 мм
3. Саморез Ø4,2x16 или Ø 4,8x28(29)с прессшайбой, шаг 300 мм
4. Герметик силиконовый
5. Цоколь
6. Гидроизоляция (любой тип)
7. Отлив цоколя Н5
8. Отлив цоколя Н6
9. Нащельник цоколя Н8
10. Цокольный ригель
11. Заклепка комбинированная Ø3,2x8 (10)

3.1. Внутренние перегородки

а. Горизонтальное расположение (монтаж) **б.** Вертикальное расположение (монтаж)

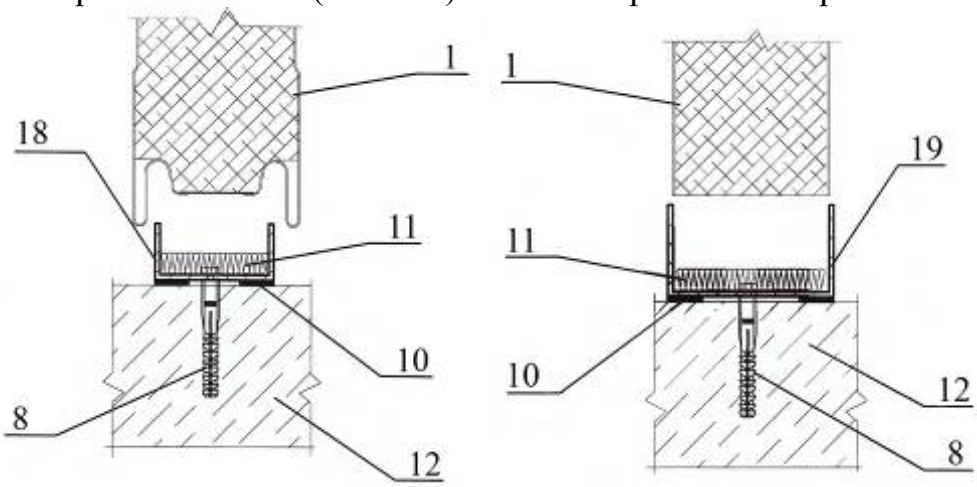

1. Трехслойная сэндвич-панель стеновая
2. Анкерный дюбель Ø8x80 с шестигранной головкой (по проекту)
3. Герметик силиконовый
4. Минеральная или стекловата легких марок
5. Цоколь
6. Опорный элемент (Профиль №6), толщина 2мм
7. Опорный элемент (Профиль №7), толщина 2мм

(343) 345-01-08, 345-01-31
sendvichstroy@bk.ru

4. Внутренний угол

4а. Горизонтальное расположение (монтаж) **4б.** Вертикальное расположение (монтаж)

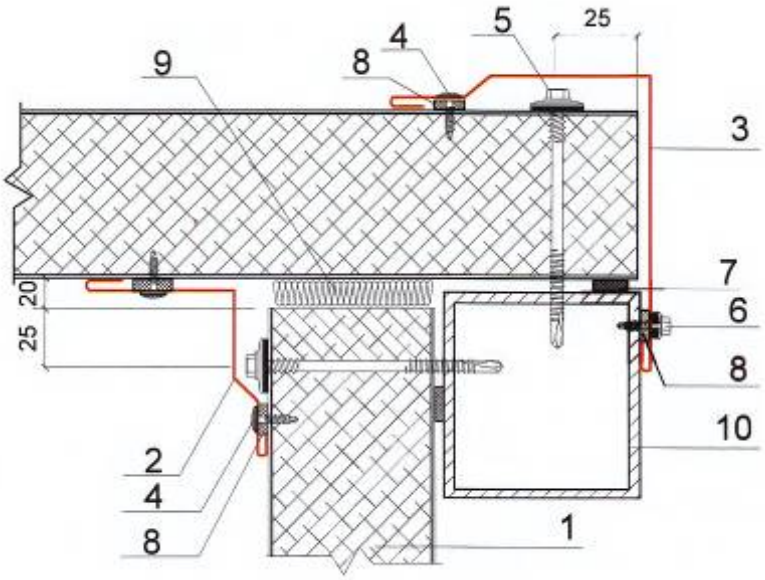

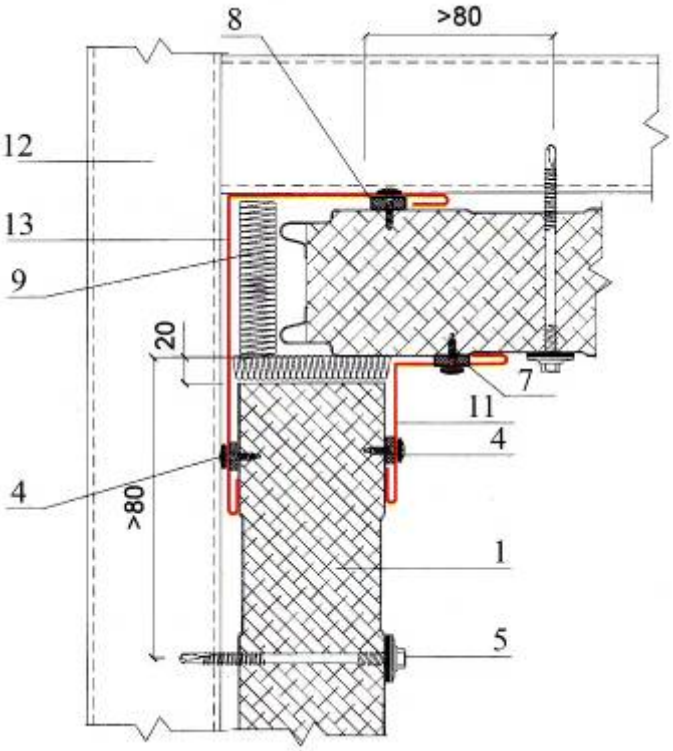

1. Трехслойная сэндвич-панель стеновая
2. Нащельник внутреннего угла Н9 (Н9а)
3. Нащельник внутреннего угла Н10
4. Саморез Ø4,2х16(19) или Ø4,8х28(29) с прессшайбой или заклепка Ø3,2х8 (цветная комбинированная), шаг 300мм
5. Саморез Ø5,5хL с ЭПДМ-прокладкой, шаг 400 мм
6. Саморез Ø5,5х19 (Ø 5,5х25; Ø 5,5х32) с ЭПДМ-прокладкой, шаг 300 мм
7. Уплотнитель терморазделяющая полоса
8. Герметик силиконовый
9. Минеральная или стекловата легких марок
10. Металлическая стойка
11. Нащельник угловой внутренний Н12
12. Металлический каркас
13. Нащельник угловой наружный Н11

(343) 345-01-08, 345-01-31
sendvichstroy@bk.ru

5. Наружный угол

5а. Горизонтальное расположение (монтаж) (на стойке)

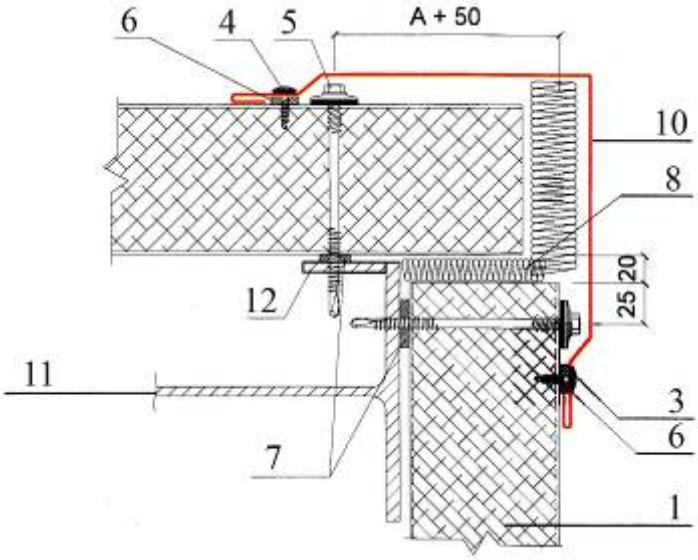

5б. Вертикальное расположение (монтаж)

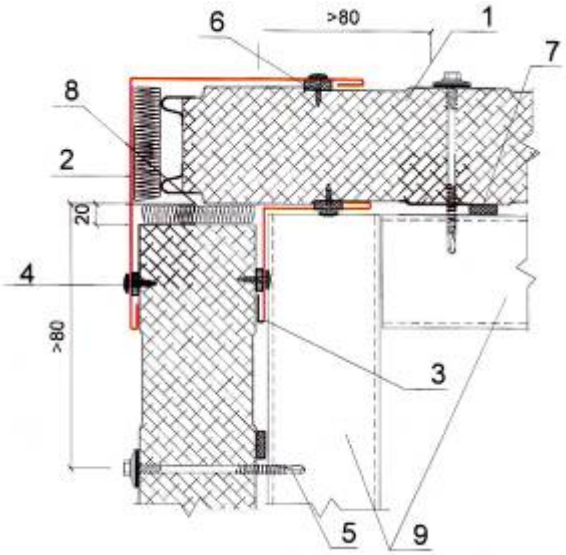

5а. Горизонтальное расположение (монтаж) (на ж/б колонне)

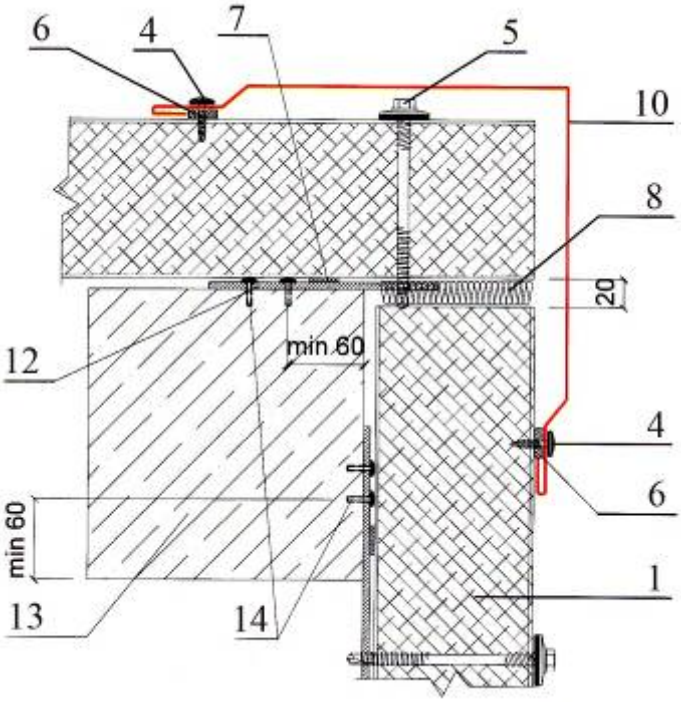

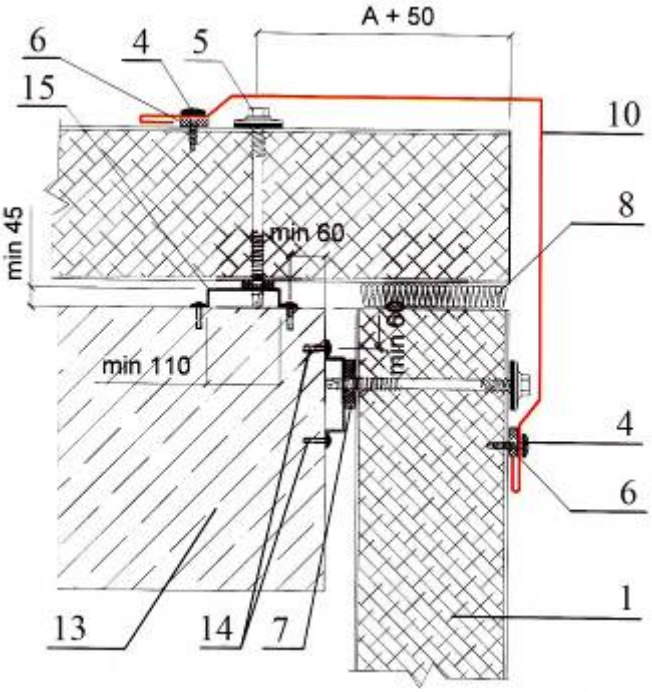

1. Трехслойная сэндвич-панель стеновая
2. Нащельник угловой наружный Н11
3. Нащельник угловой внутренний Н12
4. Саморез Ø4,2x16(19) или Ø4,8x28(29) с прессшайбой, шаг 300 мм
5. Саморез Ø5,5xL с ЭПДМ-прокладкой, шаг 400 мм
6. Герметик силиконовый
7. Уплотнитель терморазделяющая полоса
8. Минеральная или стекловата легких марок
9. Металлический каркас
10. Нащельник наружного угла Н13
11. Металлическая стойка или колонна
12. Полоса стальная, толщина металла 4 мм (по проекту)
13. Железобетонная колонна
14. Дюбель (дюбель-гвоздь 6x40), шаг по проекту
15. Профиль оцинкованный (Профиль №5), толщина 2 мм

(343) 345-01-08, 345-01-31
sendvichstroy@bk.ru

6а,б. Сопряжение сэндвич-панелей со стеной

Стык

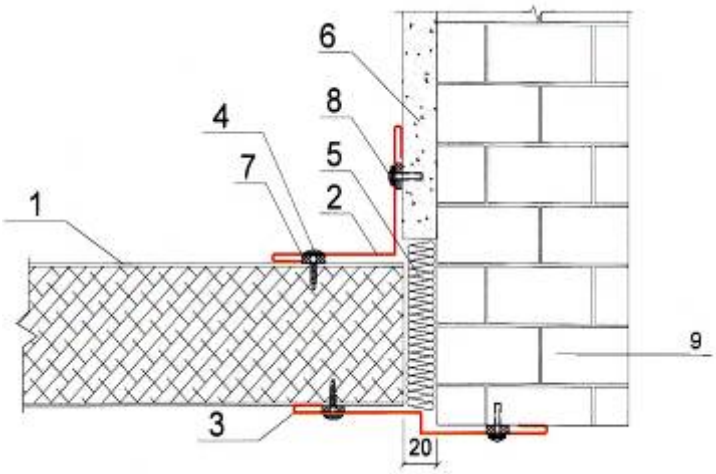

Примыкание

Вариант №1

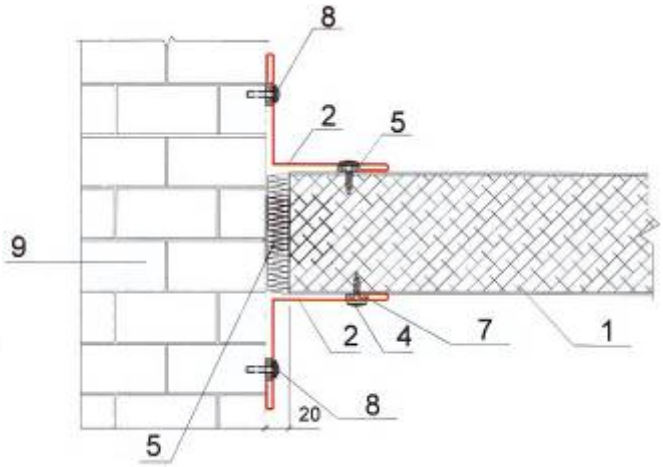

1. Трехслойная сэндвич-панель стеновая
2. Нащельник угловой внутренний Н12
3. Нащельник стыковочный Н14
4. Саморез Ø4,2х16(19) или Ø4,8х28(29) с прессшайбой, шаг 400 мм
5. Минеральная или стекловата легких марок
6. Штукатурка
7. Герметик силиконовый
8. Дюбель (дюбель-гвоздь 6х40)
9. Стена

Примыкания к бетонной стене

Вариант №2

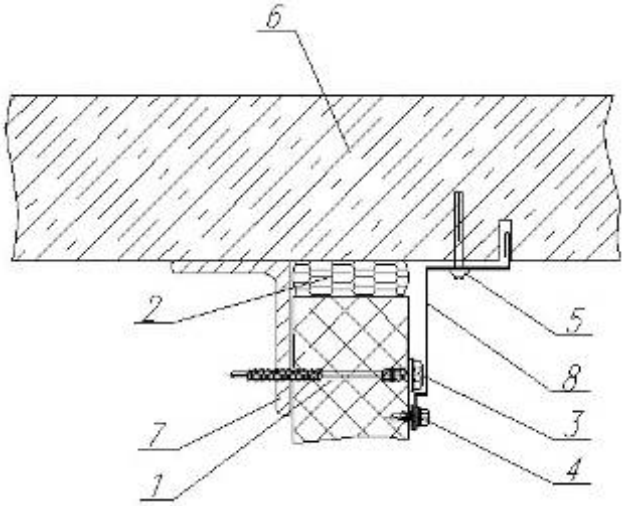

1. Трехслойная сэндвич-панель стеновая
2. Монтажная пена
3. Саморез Ø5,5xL с ЭПДМ-прокладкой, шаг 400 мм
4. Саморез Ø4,8х28(29) или Ø5,5х25 с прессшайбой, шаг 400 мм
5. Дюбель-гвоздь 6×40
6. Бетонная стена
7. Ригель (стойка)
8. Нащельник стыковочный Н15

(343) 345-01-08, 345-01-31
sendvichstroy@bk.ru

7. Оконный (дверной) проем

(небольшие окна, max до 600 х 800)

Вертикальный разрез

7а. Горизонтальное расположение панелей

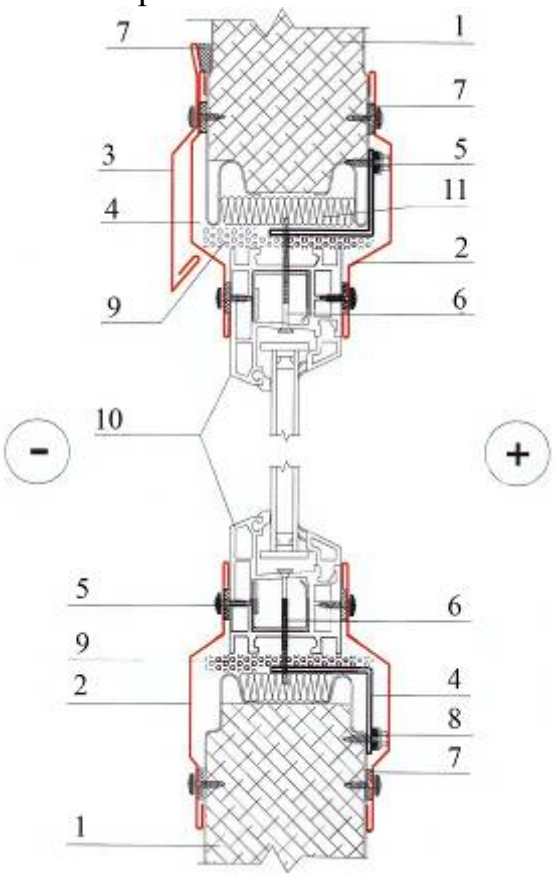

7б. Вертикальное расположение панелей

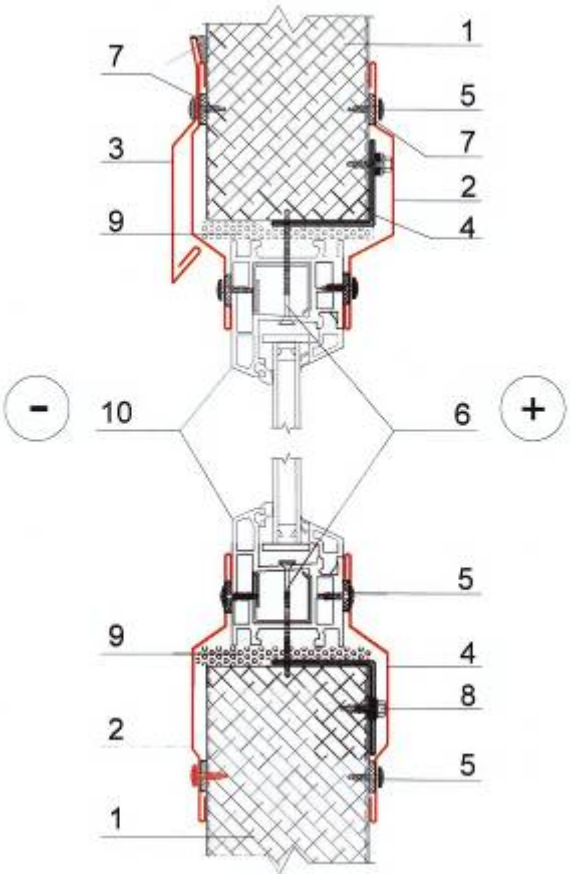

7а,б. Горизонтальный разрез

Вертикальное и горизонтальное расположение панелей

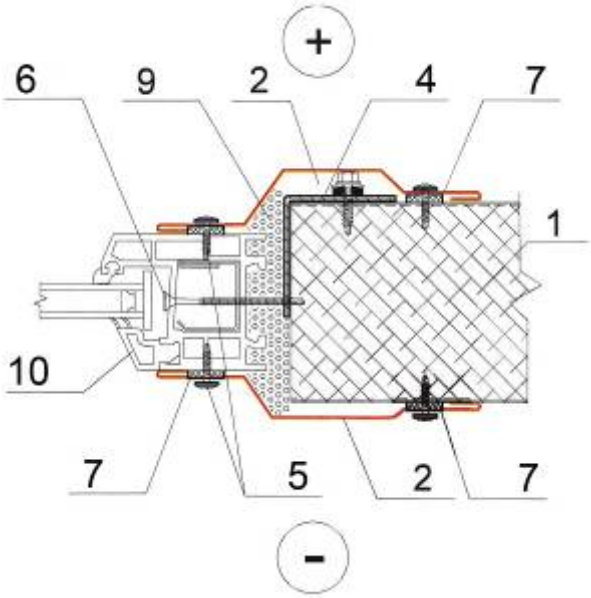

1. Трехслойная сэндвич-панель стеновая
2. Оконное обрамление Н17
3. Оконный отлив верхний Н19
4. Обрамление проема (Профиль №4), толщина 2 мм
5. Саморез Ø4,2х16 или Ø4,8х28(29) с пресшайбой, шаг 300 мм
6. Саморез Ø4,2х76, шаг 500 мм
7. Герметик силиконовый
8. Саморез Ø5,5х19 (Ø5,5х25; Ø5,5х32) с ЭПДМ-прокладкой, шаг 300 мм
9. Монтажная пена
10. Оконный блок
11. Минеральная или стекловата легких марок

(343) 345-01-08, 345-01-31
sendvichstroy@bk.ru

8. Оконный проем

(большие окна от 1600 х 2000, ленточное остекление)
Вертикальное и горизонтальное расположение панелей
Вариант №1

Вертикальный разрез **Горизонтальный разрез**

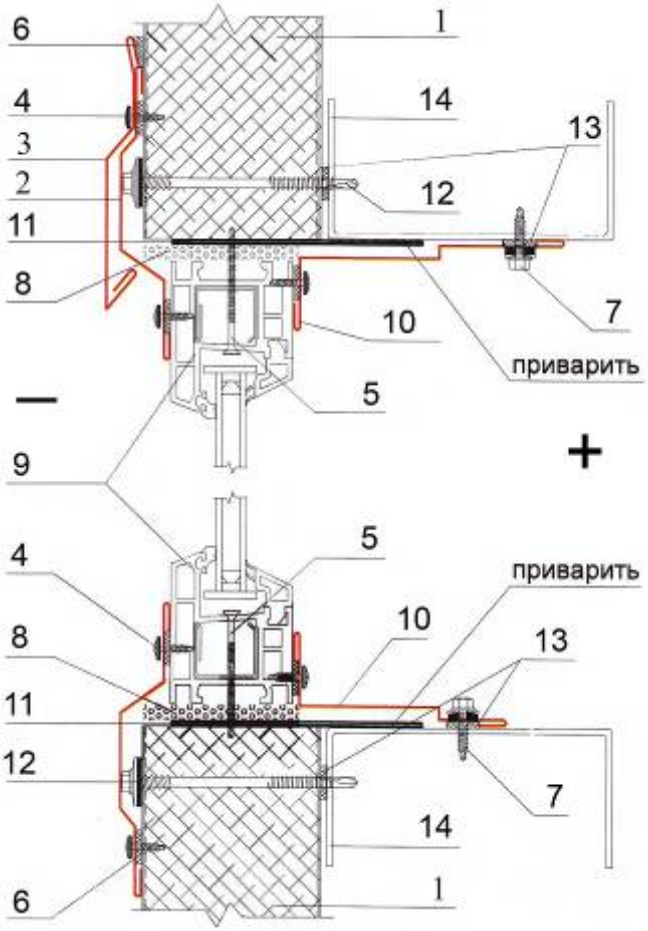

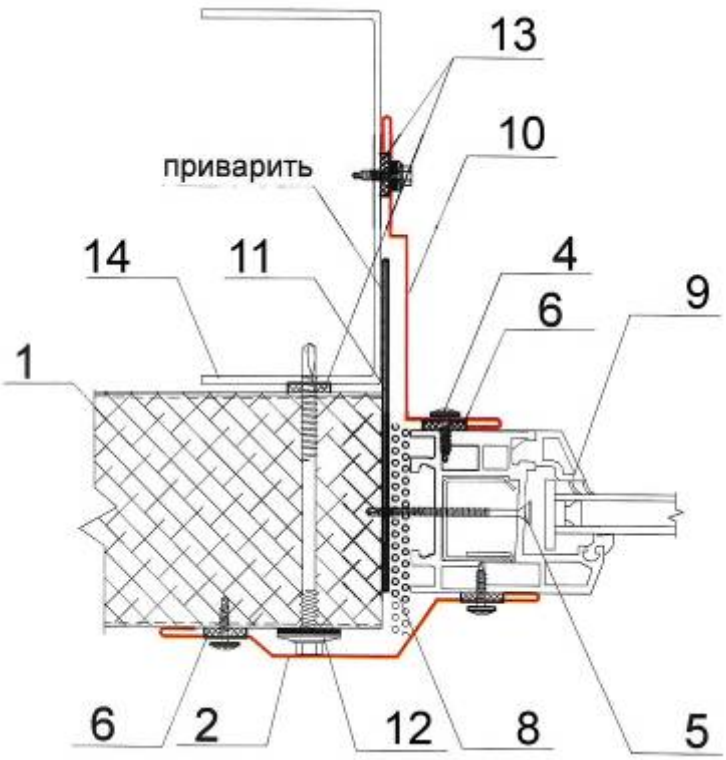

1. Трехслойная сэндвич-панель стеновая
2. Оконное обрамление Н17
3. Оконный отлив верхний Н19
4. Саморез Ø4,2х16 или Ø4,8х28(29) с пресшайбой, шаг 300 мм
5. Саморез Ø4,2х76, шаг 500 мм
6. Герметик силиконовый
7. Саморез Ø5,5х19 (Ø5,5х25; Ø5,5х32) с ЭПДМ-прокладкой, шаг 300 мм
8. Монтажная пена
9. Оконный блок
10. Оконное обрамление Н18
11. Опорный элемент, сталь толщиной не менее 4 мм (по проекту)
12. Саморез Ø5,5xL с ЭПДМ-прокладкой, шаг 400 мм
13. Уплотнитель терморазделяющая полоса
14. Элемент фахверка

(343) 345-01-08, 345-01-31
sendvichstroy@bk.ru

Оконный проем

Вертикальное и горизонтальное расположение панелей

Вариант №2

Вертикальный разрез **Горизонтальный разрез**

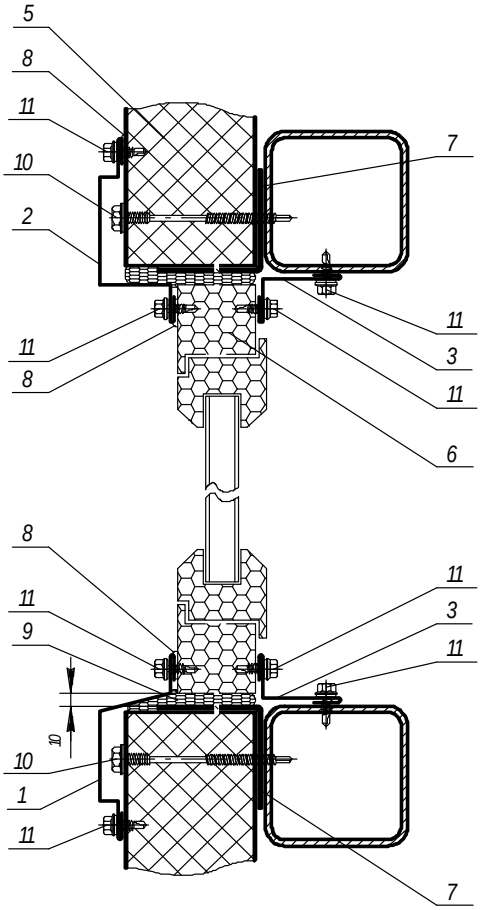

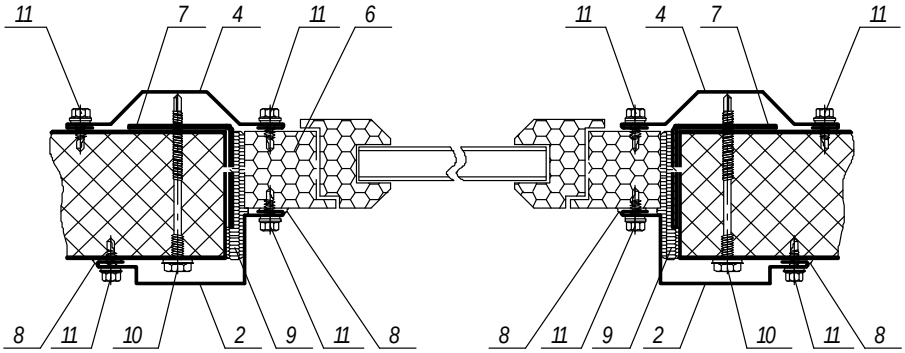

1. Оконный отлив нижний Н20
2. Оконной обрамление Н17а
3. Нащельник угловой внутренний Н12а
4. Оконной обрамление Н21
5. Трехслойная сэндвич-панель стеновая
6. Оконный переплет
7. Обрамление оконного проема
8. Герметик силиконовый
9. Монтажная пена – пенополиуретан
10. Саморез Ø5,5xL с ЭПДМ-прокладкой, шаг 400 мм
11. Саморез Ø4,8x28(29) или Ø5,5x25 с прессшайбой, шаг 400 мм

(343) 345-01-08, 345-01-31
sendvichstroy@bk.ru

9. Дверной проем

9а,б. Вертикальное и горизонтальное расположение панелей

Вертикальный разрез **Горизонтальный разрез**

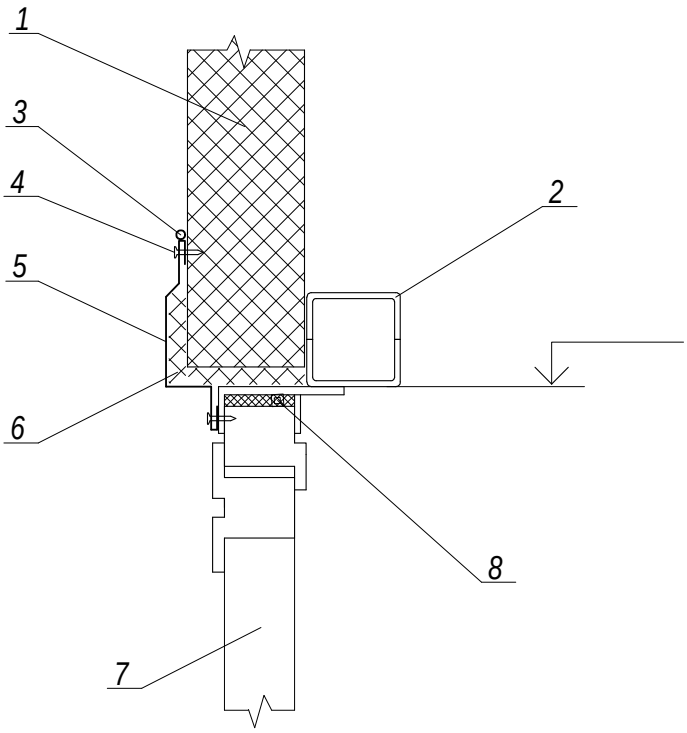

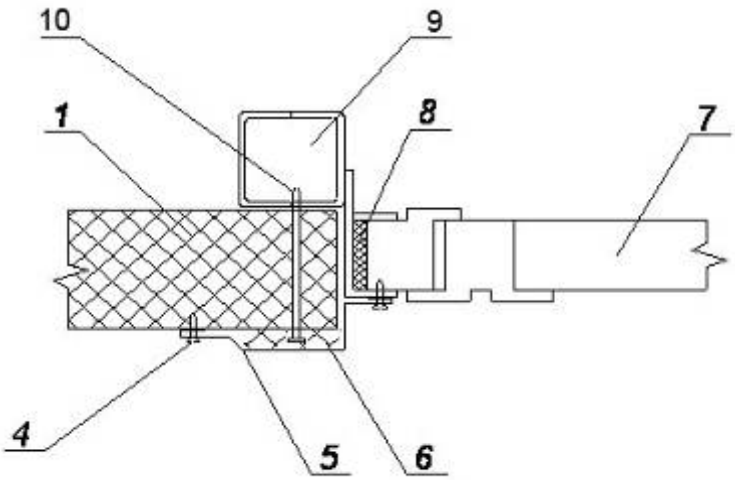

1. Трехслойная сэндвич-панель стеновая
2. Ригель над проемом
3. Силиконовая мастика
4. Саморез Ø4,8x28(29) или Ø5,5x25 с прессшайбой, шаг 400 мм
5. Нащельник Н22
6. Минеральная или стекловата легких марок
7. Полотно дверей
8. Монтажная пена - пенополиуретан
9. Стойка в районе дверей
10. Саморез Ø5,5xL с ЭПДМ-прокладкой, шаг 400 мм

(343) 345-01-08, 345-01-31
sendvichstroy@bk.ru

10а,б. Ворота (распашные)

Верхнее примыкание панелей

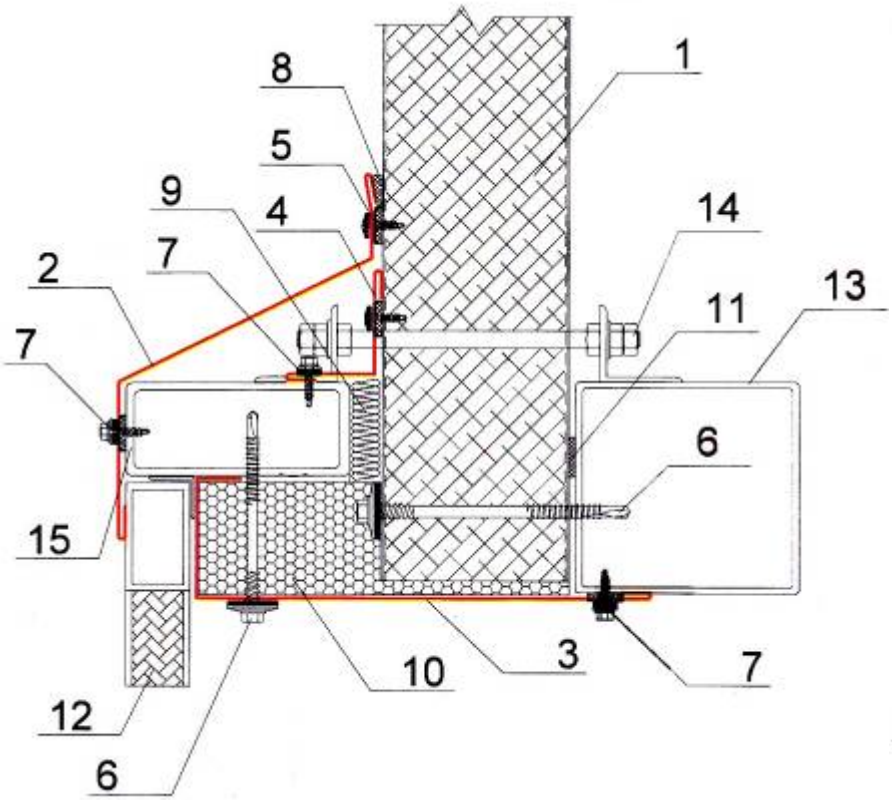

Боковое примыкание панелей

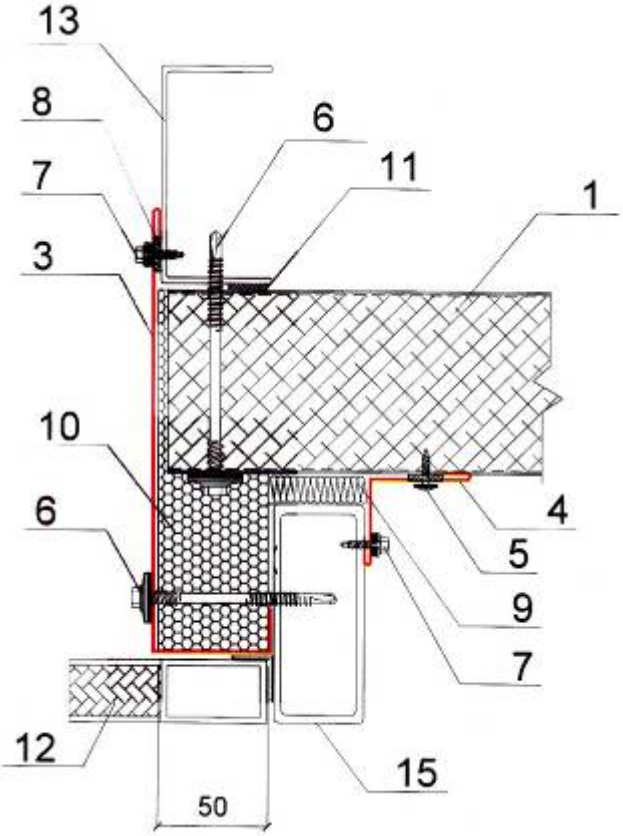

1. Трехслойная сэндвич-панель стеновая
2. Отлив ворот Н23
3. Нащельник Н24
4. Нащельник угловой внутренний Н12
5. Саморез Ø4,2х16 или Ø4,8х28(29) с пресшайбой, шаг 300 мм
6. Саморез Ø5,5хL с ЭПДМ-прокладкой, шаг 400 мм
7. Саморез Ø5,5х19 (Ø5,5х25; Ø5,5х32) с ЭПДМ-прокладкой, шаг 300 мм
8. Герметик силиконовый
9. Минеральная или стекловата легких марок
10. Утеплитель (пенополистирол)
11. Уплотнитель терморазделяющая полоса
12. Створка ворот
13. Элемент обрамления ворот
14. Крепежный элемент рамы ворот
15. Рама ворот

(343) 345-01-08, 345-01-31
sendvichstroy@bk.ru

11а,б. Ворота (подъемные)

Верхнее примыкание панелей

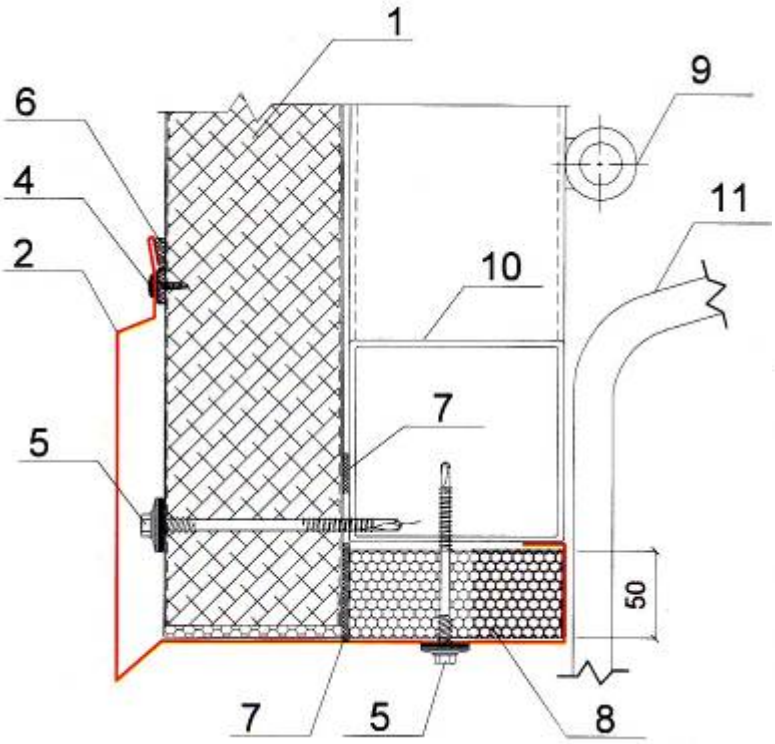

Боковое примыкание панелей

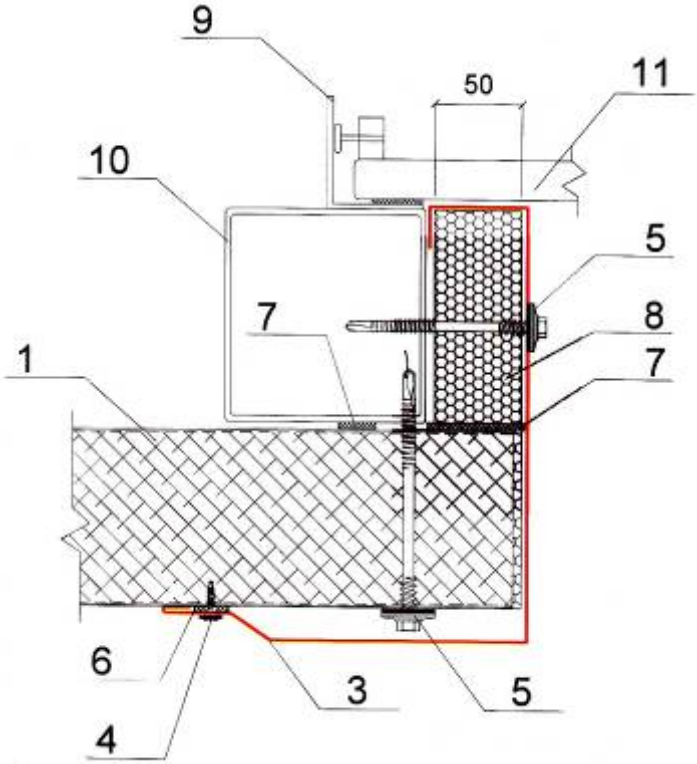

1. Трехслойная сэндвич-панель стеновая
2. Отлив ворот Н25
3. Нащельник Н26
4. Саморез Ø4,2х16 или Ø4,8х28(29) с пресшайбой, шаг 300 мм
5. Саморез Ø5,5xL с ЭПДМ-прокладкой, шаг 400 мм
6. Герметик силиконовый
7. Уплотнитель терморазделяющая полоса
8. Утеплитель (пенополистирол)
9. Подъемный механизм ворот
10. Элемент рамы ворот
11. Полотно ворот

(343) 345-01-08, 345-01-31
sendvichstroy@bk.ru

Узел в районе ворот

Вариант №2

Вертикальный разрез

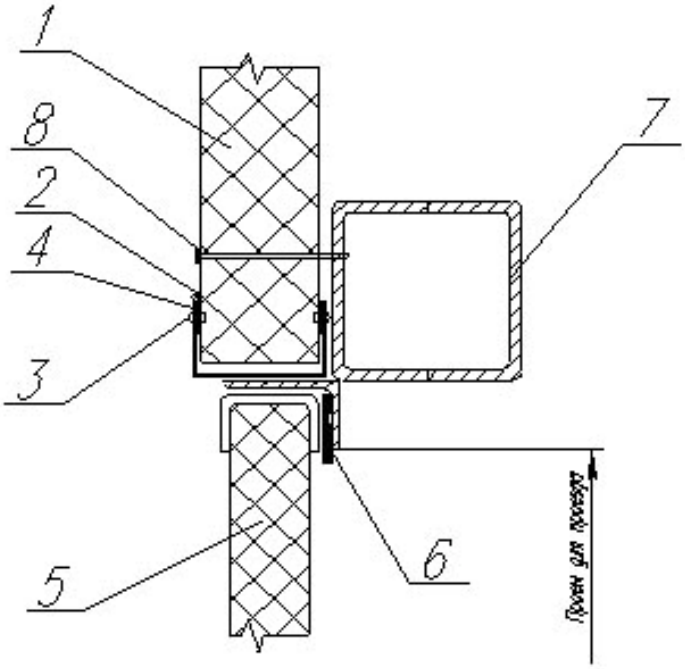

Горизонтальный разрез

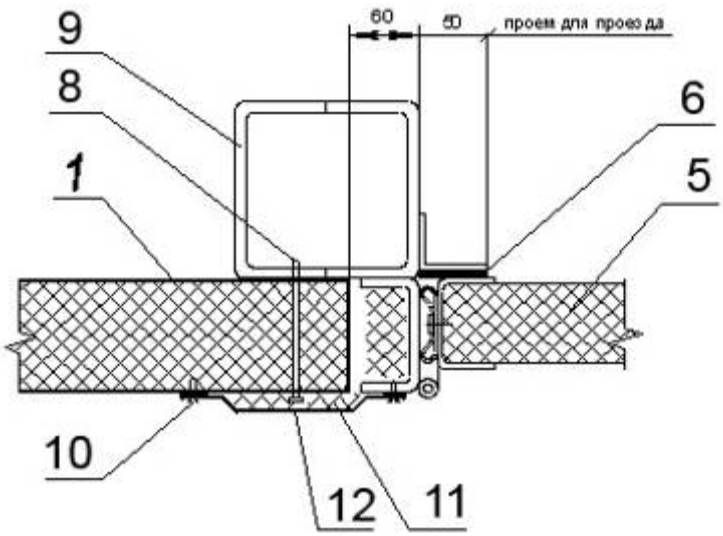

1. Трехслойная сэндвич-панель стеновая
2. Силиконовая мастика
3. Заклепка комбинированная Ø3,2x8(10)
4. Нащельник Н27
5. Полотно ворот
6. Уплотнительная прокладка
7. Ригель
8. Саморез Ø5,5xL с ЭПДМ-прокладкой, шаг 400 мм
9. Стойка в районе ворот
10. Саморез Ø4,2x16 или Ø4,8x28(29) с пресшайбой, шаг 300 мм
11. Минеральная или стекловата легких марок
12. Нащельник Н28

(343) 345-01-08, 345-01-31
sendvichstroy@bk.ru

12. Сопряжение разных по толщине панелей

12а. Горизонтальное расположение (монтаж)

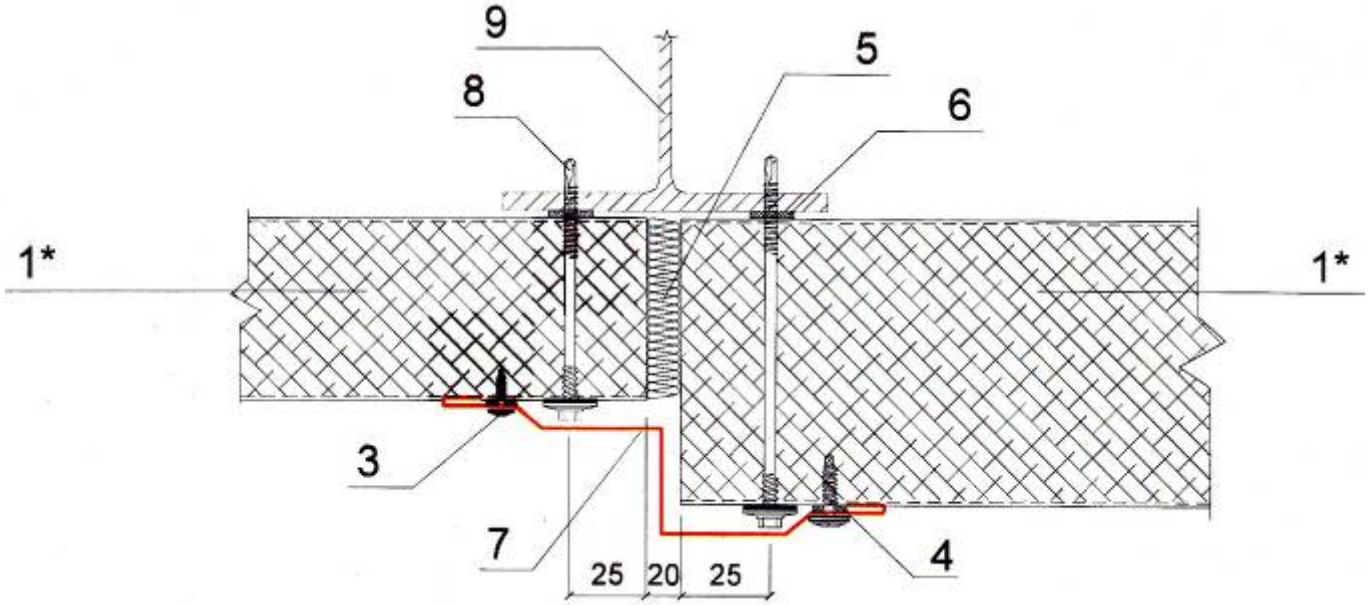

12б. Вертикальное расположение (монтаж)

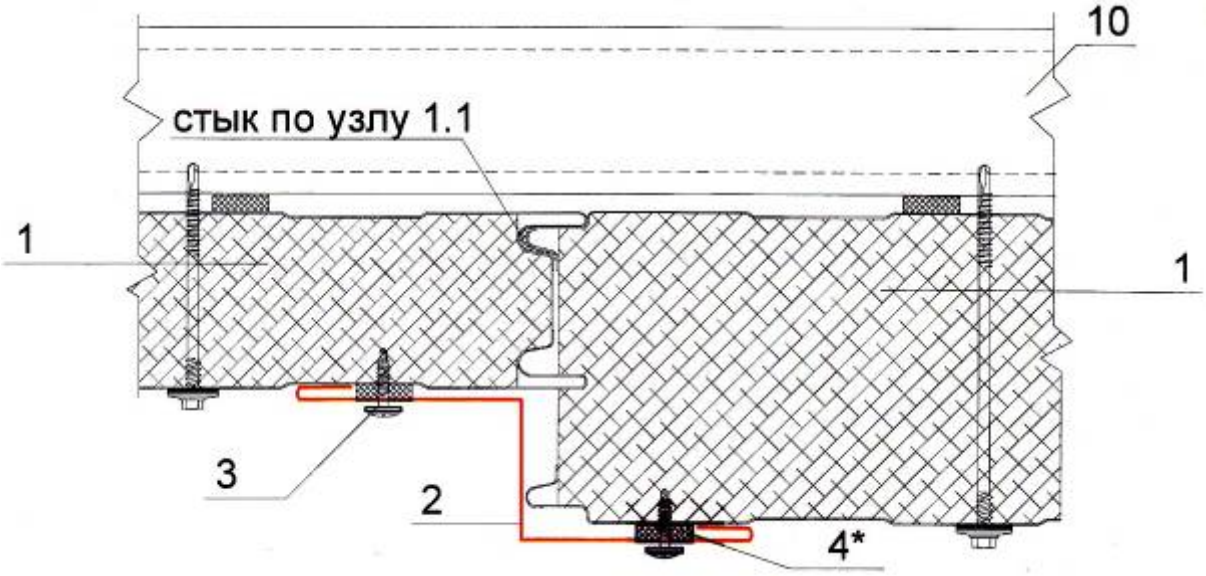

1. Трехслойная сэндвич-панель стеновая
2. Нащельник стыковочный Н14
3. Саморез Ø4,2x16 или Ø4,8x28(29), шаг 300 мм
4. Герметик силиконовый или бутилкаучуковый шнур, или уплотнитель замкового соединения ТСП (УЗС)
5. Минеральная или стекловата легких марок
6. Уплотнитель терморазделяющая полоса
7. Нащельник стыковочный Н16
8. Саморез Ø5,5xL с ЭПДМ-прокладкой, шаг 400 мм
9. Металлическая стойка
10. Балка

(343) 345-01-08, 345-01-31
sendvichstroy@bk.ru

13. Деформационный шов

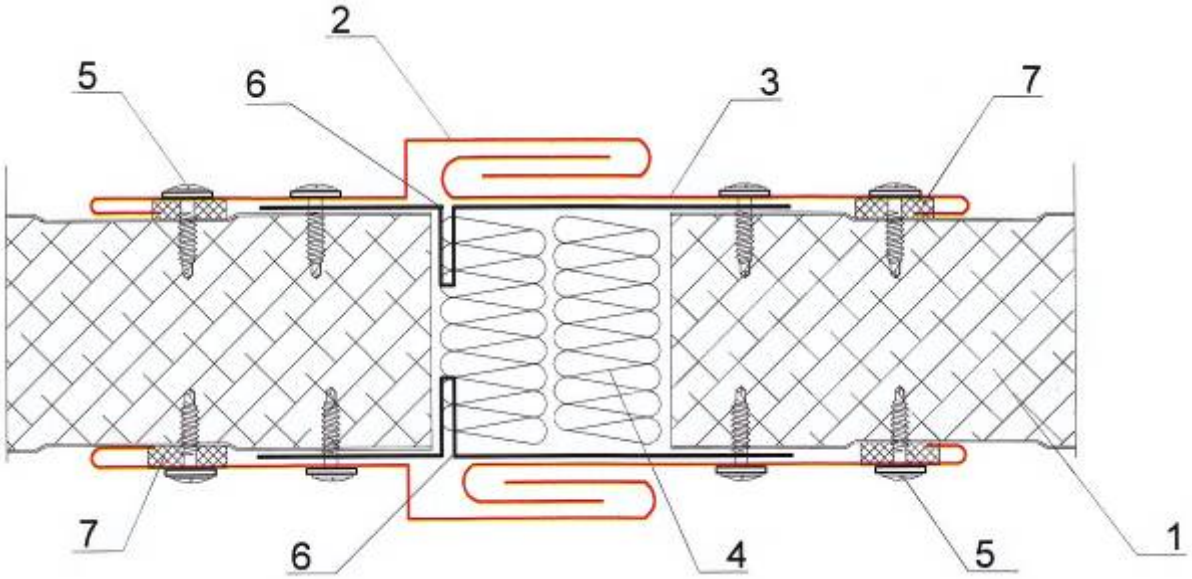

14. Стык сэндвич-панелей для повышения огнестойкости

Вертикальное расположение панелей

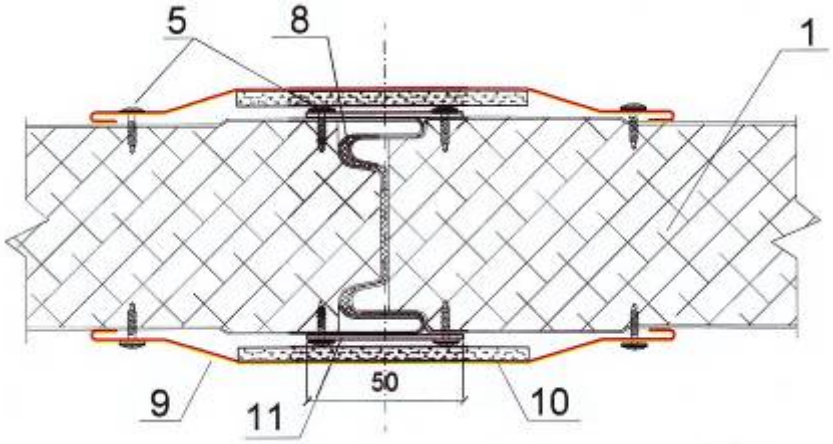

1. Трехслойная сэндвич-панель стеновая
2. Нащельник Н29
3. Нащельник Н30
4. Минеральная или стекловата легких марок
5. Саморез Ø4,2х16 или Ø4,8х28(29), с пресшайбой, шаг 300 мм
6. Герметизирующая лента Абрис С-ЛТнп
7. Герметик силиконовый
8. Герметик Penosil + 1500
9. Стыковочный элемент ФИ11
10. Гипсокартон 12х110х1000
11. Полоса из оцинкованной стали, толщиной 2 мм

(343) 345-01-08, 345-01-31
sendvichstroy@bk.ru

15а,б. Проход через стеновую панель водогазопроводных труб

Горизонтальное и вертикальное расположение панелей

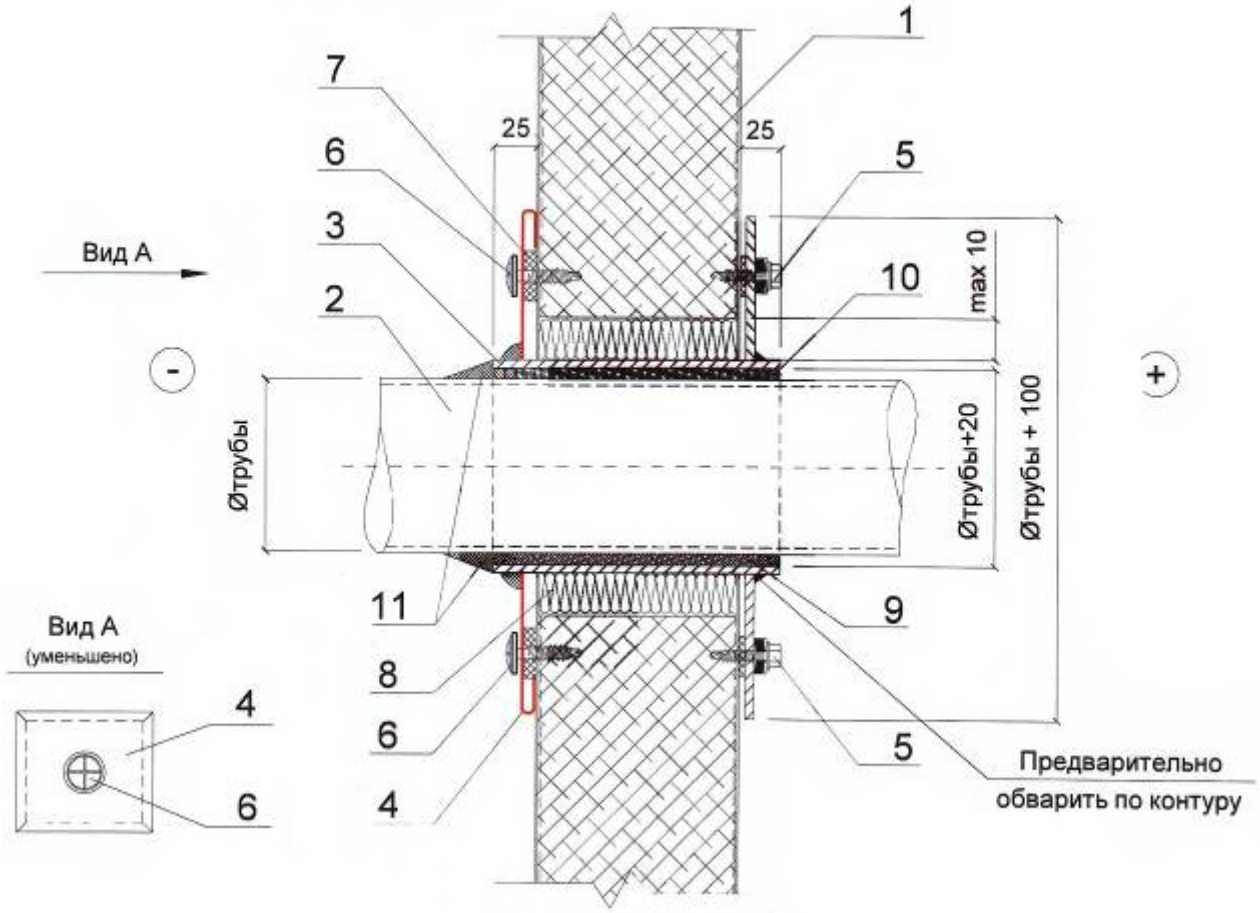

1. Трехслойная сэндвич-панель стеновая
2. Труба
3. Футляр с фланцем
4. Нащельник
5. Саморез Ø5,5х25(32) или Ø4,8х28(29), Ø4,8х32, с пресшайбой, шаг 50 мм по контуру
6. Саморез Ø4,8х28(29) или Ø4,8х32, с пресшайбой, шаг 50 мм по контуру
7. Герметик силиконовый
8. Минеральная или стекловата легких марок
9. Набивка из промасленной пакли
10. Асбестовый шнур
11. Полимерная отверждающая мастика

(343) 345-01-08, 345-01-31
sendvichstroy@bk.ru

Кровельные панели

Характеристика панелей:

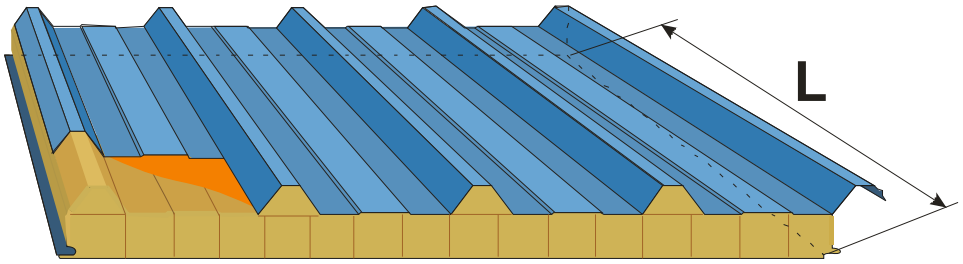

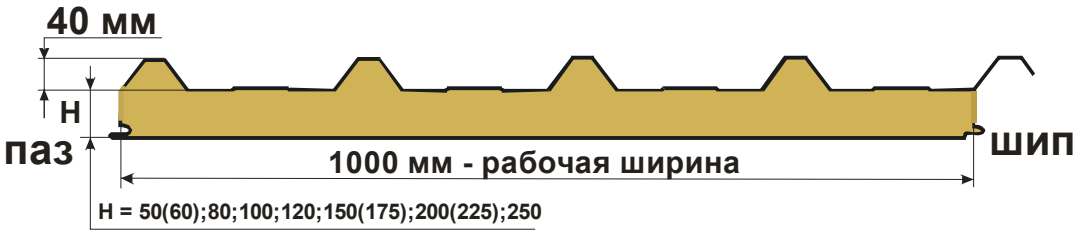

H – высота панели – 50; 60; 80; 100; 120; 150(175); 200(225); 250 мм
L – длина панели - от 2 до 13 м
Рабочая ширина панелей – 1000 мм
Толщина металла – 0,5; 0,6; 0,7 мм
Высота верхней гофры кровельной облицовки – 40 мм

Типы облицовок кровельных сэндвич-панелей:

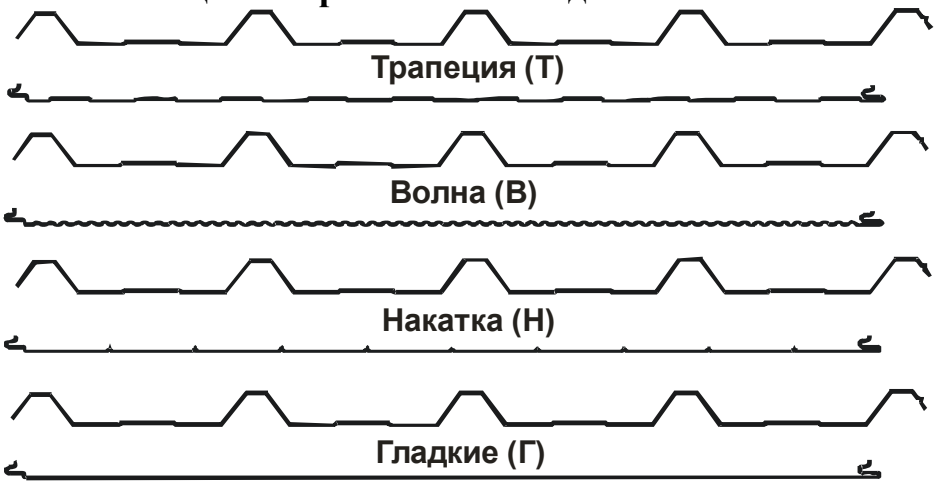

(343) 345-01-08, 345-01-31
sendvichstroy@bk.ru

Схема расположения узлов кровельных сэндвич-панелей

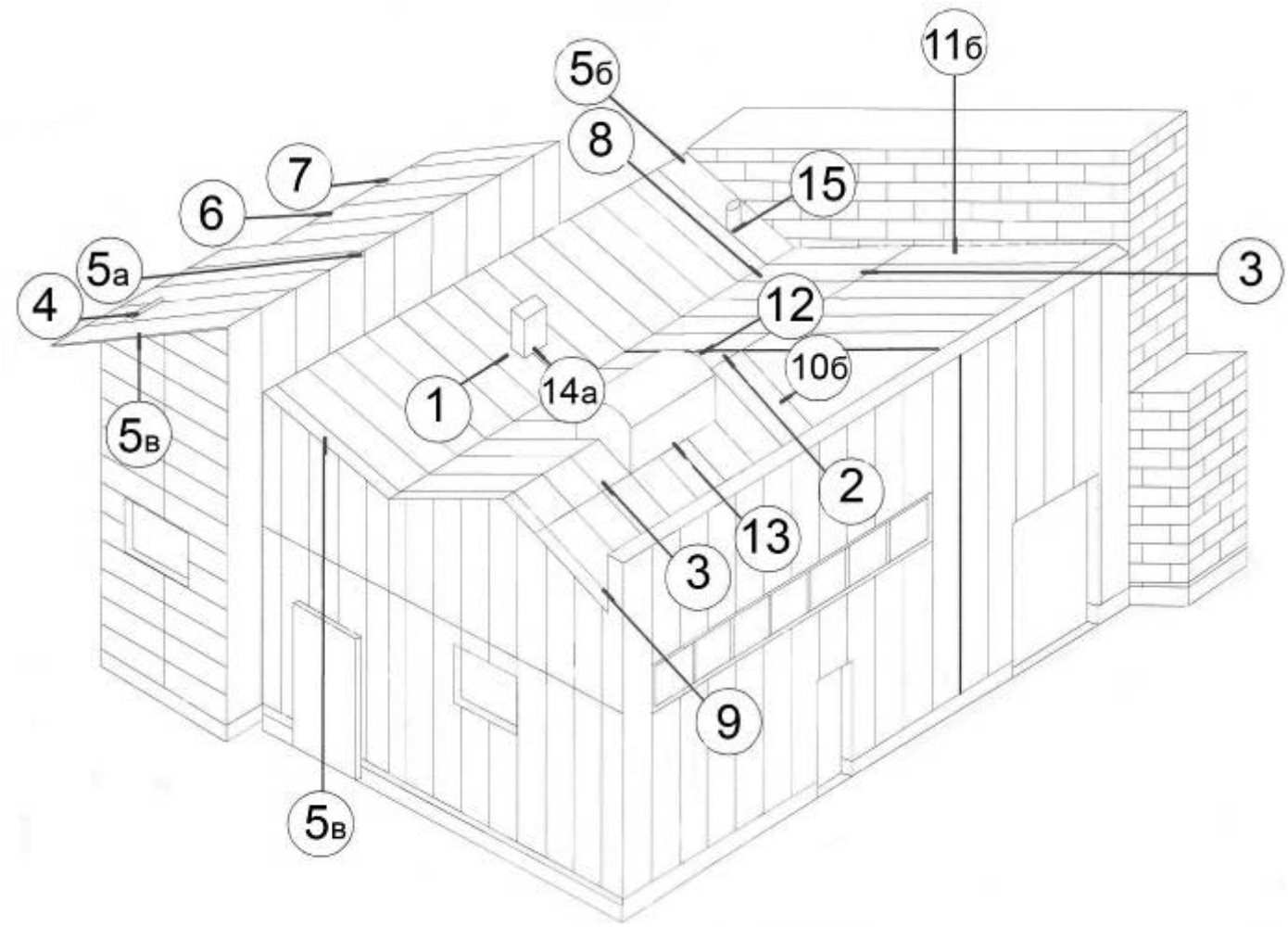

(343) 345-01-08, 345-01-31
sendvichstroy@bk.ru

1. Замок кровельных сэндвич-панелей

На опоре

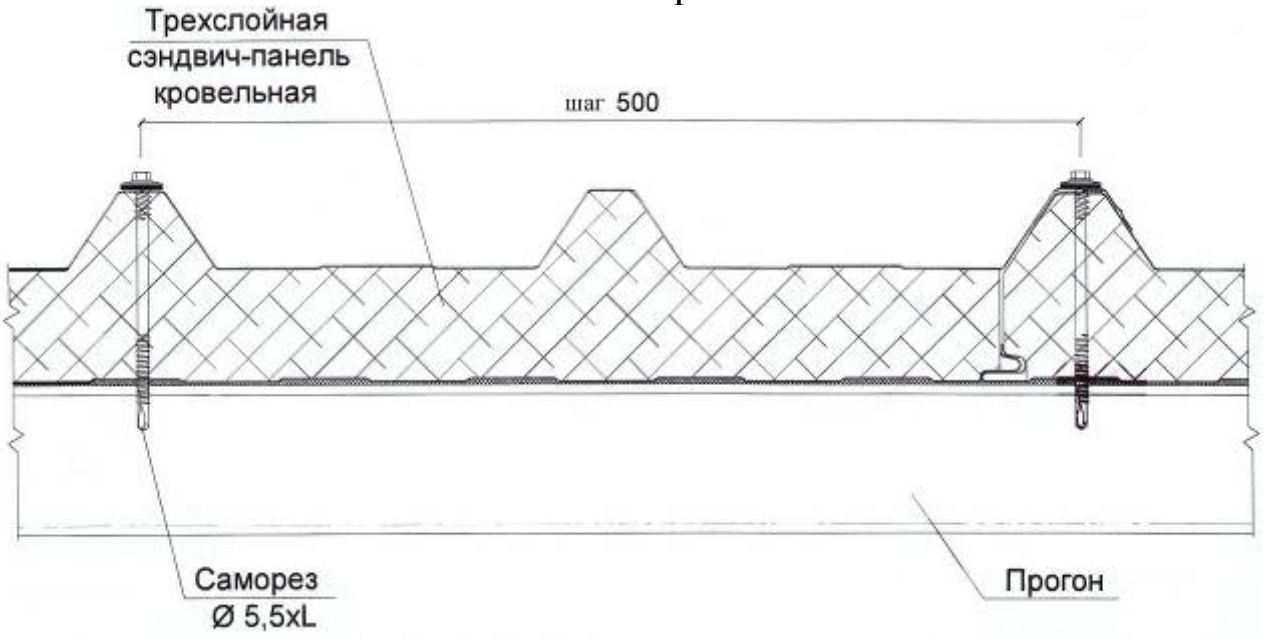

Между опорами

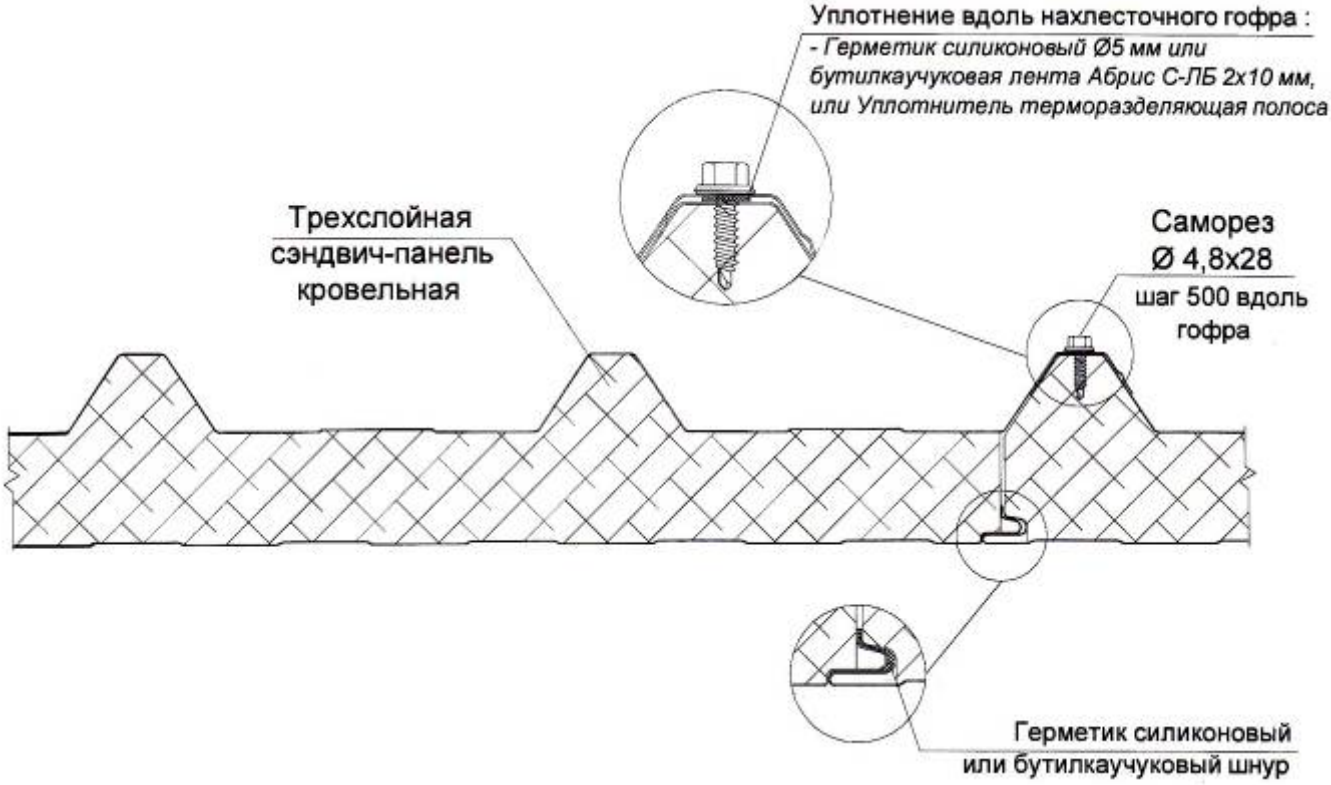

(343) 345-01-08, 345-01-31
sendvichstroy@bk.ru

2. Конек

Вариан №1

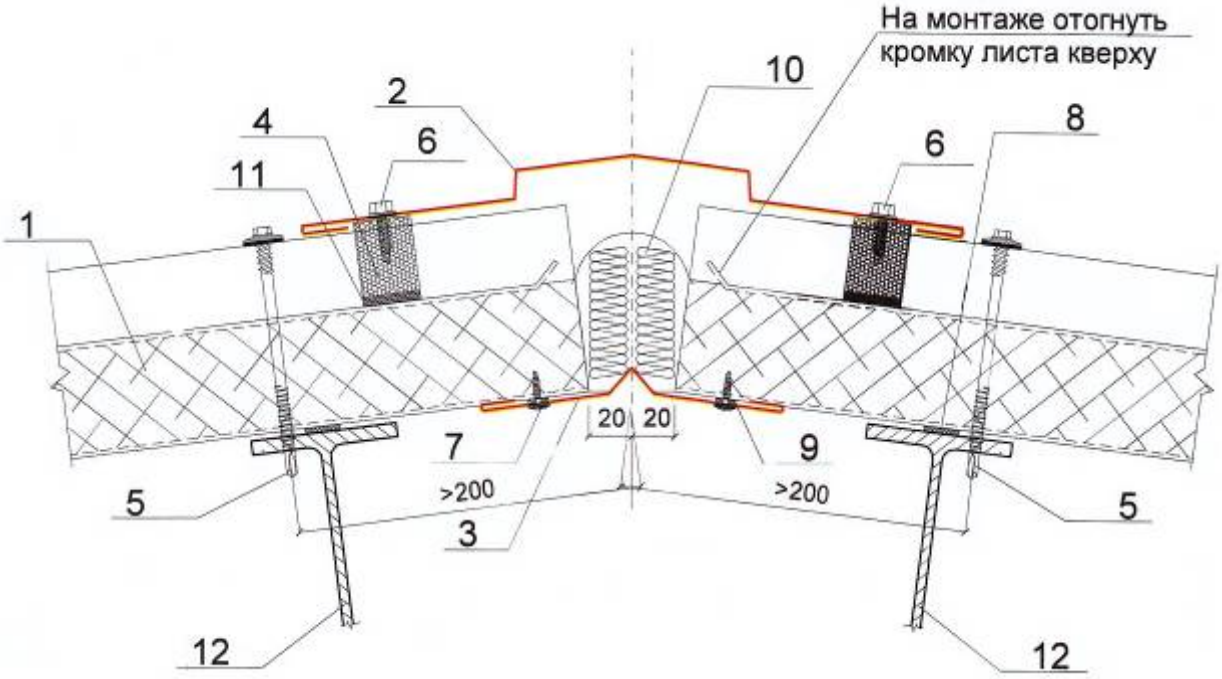

1. Трехслойная кровельная сэндвич-панель
2. Наружный элемент конька Н31
3. Внутренний элемент конька Н32 или Н32а
4. Уплотнитель кровельный ТСП-К-А (или маска панели)
5. Саморез Ø5,5xL с ЭПДМ-прокладкой, шаг 400мм
6. Саморез Ø4,8x28(29) Ø4,8x32 с пресшайбой, шаг 300мм
7. Саморез Ø4,2x16 с пресшайбой, шаг 300мм
8. Уплотнитель терморазделяющая полоса
9. Герметик силиконовый
10. Минеральная или стекловата легких марок
11. Клей-герметик (по контуру профиля)
12. Прогон кровли

Вариан №2

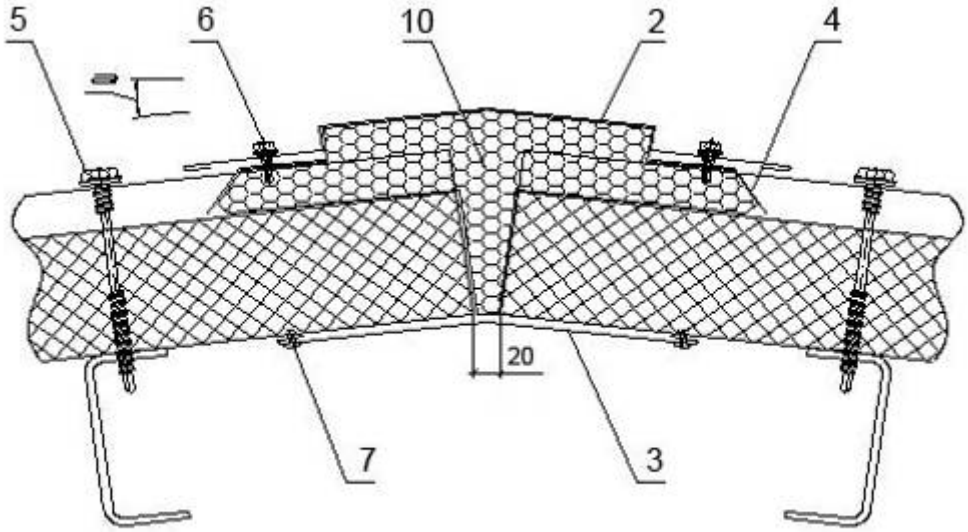

(343) 345-01-08, 345-01-31
sendvichstroy@bk.ru

3. Удлинение кровли

Вариант №1

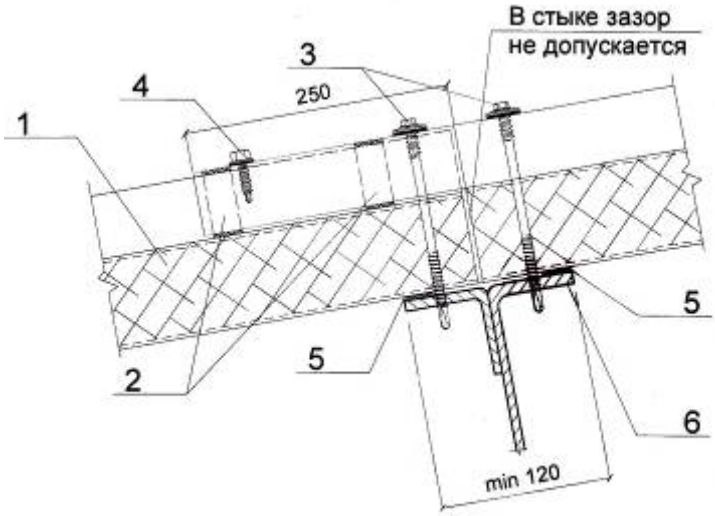

Вариант №2

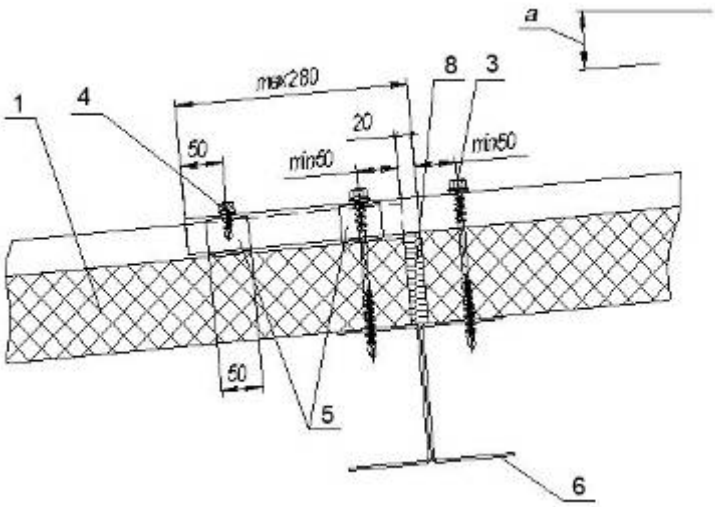

4. Снегозадержатель

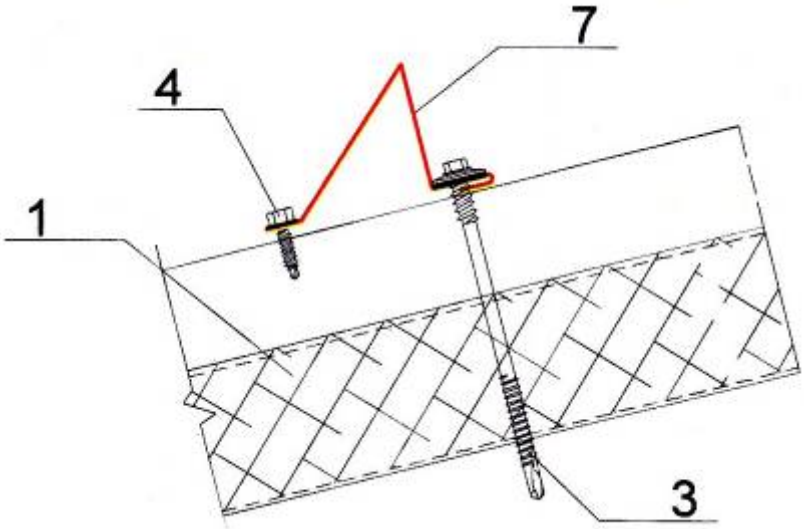

1. Трехслойная кровельная сэндвич-панель
2. Уплотнитель кровельный ТСП-К-В
3. Саморез Ø5,5xL с ЭПДМ-прокладкой, шаг 400мм
4. Саморез Ø4,8x28(29) или Ø4,8x32 с пресшайбой, шаг 300мм
5. Уплотнитель терморазделяющая полоса (уплотнитель самоклеящийся лента «Абрис» или аналог)
6. Прогон кровли
7. Снегозадержатель
8. Минеральная или стекловата легких марок

(343) 345-01-08, 345-01-31
sendvichstroy@bk.ru

5. Сопряжение кровли со стеной

Угловое сопряжение кровельных панелей со стеновыми

5а. Односкатная кровля

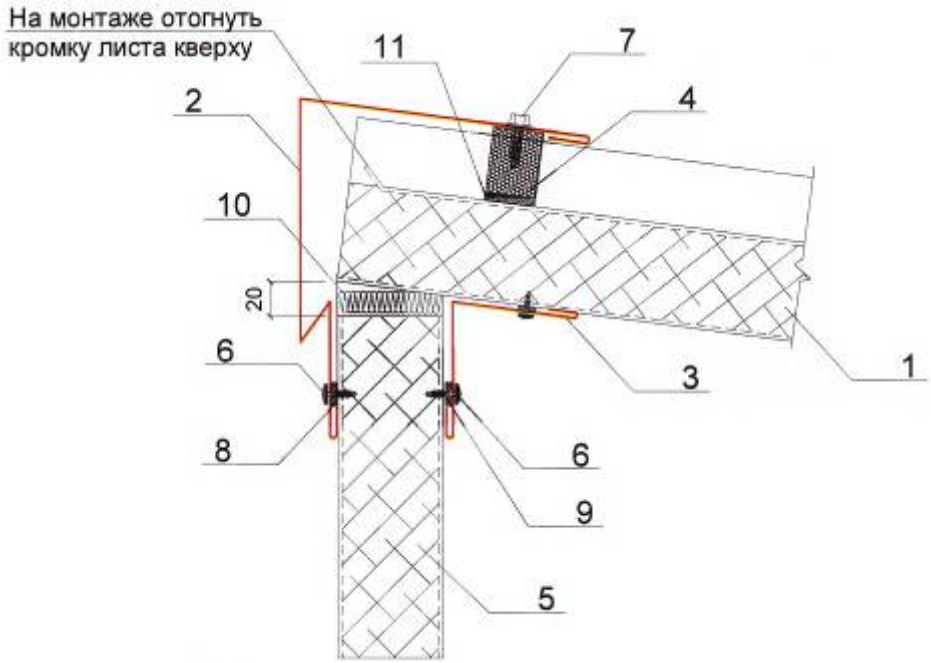

5б. Свес

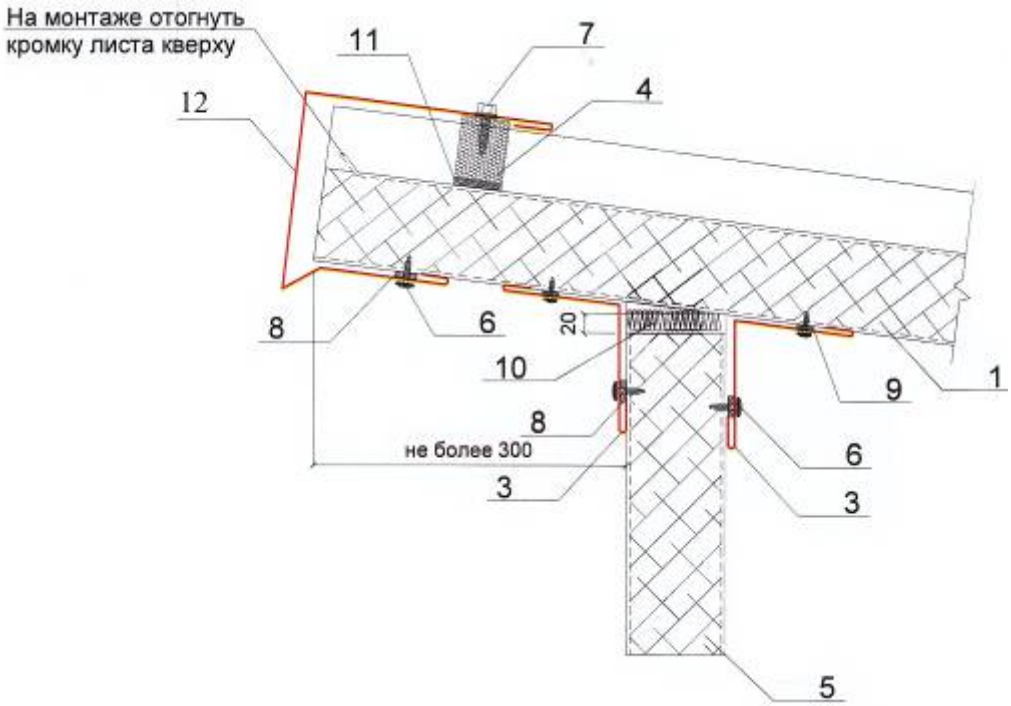

1. Трехслойная кровельная сэндвич-панель
2. Нащельник стыковочный Н33
3. Нащельник угловой внутренний Н12
4. Уплотнитель кровельный ТСП-К-А
5. Трехслойная стеновая сэндвич-панель
6. Саморез Ø4,2х16 с пресшайбой, шаг 300мм
7. Саморез Ø4,8х28(29) или Ø4,8х32 с пресшайбой, шаг 300мм
8. Герметик силиконовый
9. Уплотнитель терморазделяющая полоса
10. Минеральная или стекловата легких марок
11. Клей-герметик (по контуру профиля)
12. Нащельник торцевой Н34

(343) 345-01-08, 345-01-31
sendvichstroy@bk.ru

5в. Торцевое сопряжение кровельных панелей со стеновыми

Вариант №1

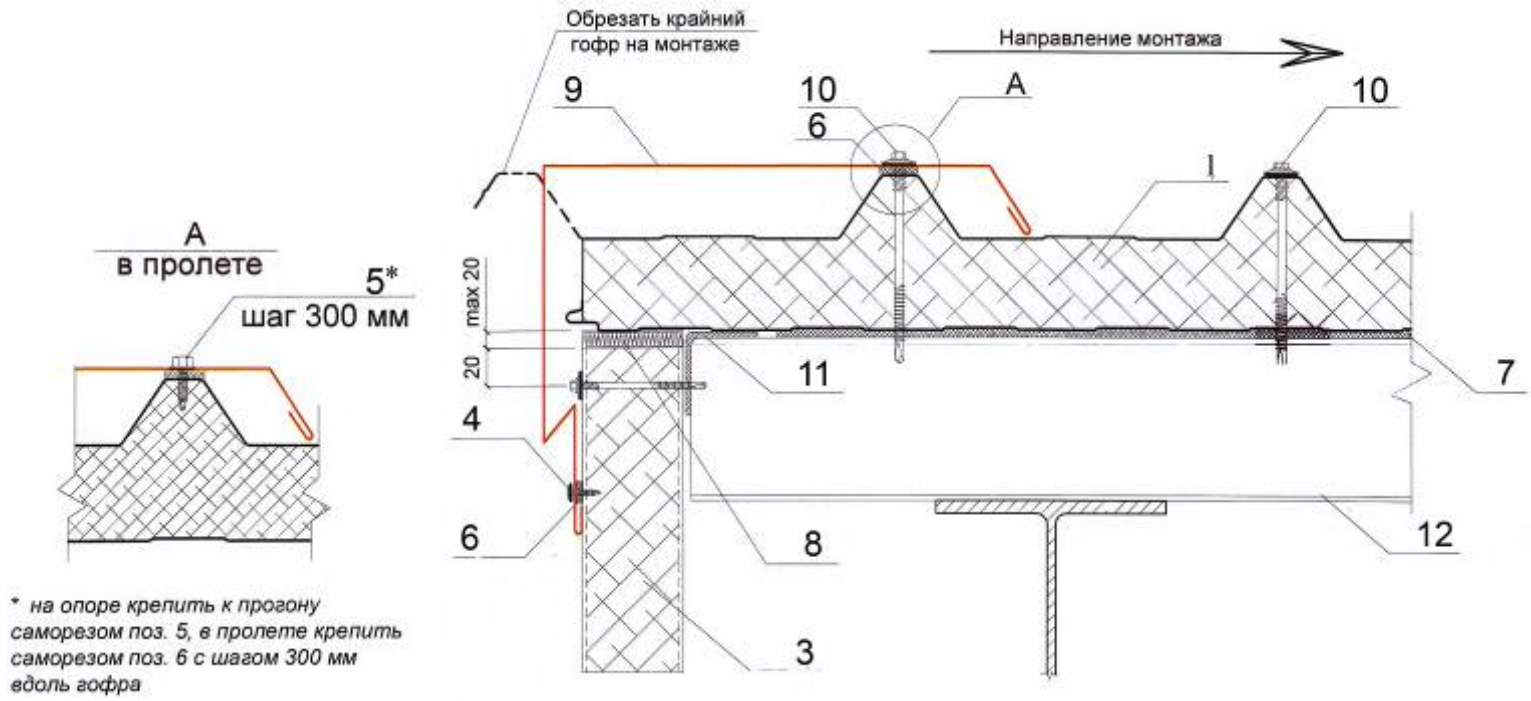

1. Трехслойная кровельная сэндвич-панель
2. Нащельник угловой внутренний Н12
3. Трехслойная стеновая сэндвич-панель
4. Саморез Ø4,2х16 с пресшайбой, шаг 300мм
5. Саморез Ø4,8х28(29) или Ø4,8х32 с пресшайбой, шаг 300 мм
6. Герметик силиконовый
7. Уплотнитель терморазделяющая полоса
8. Минеральная или стекловата легких марок
9. Нащельник стыковой Н35 и Н35а
10. Саморез Ø5,5хL с ЭПДМ-прокладкой, шаг 500 мм
11. Уголок гнутый (элемент каркаса по расчету)
12. Прогон кровли
13. Монтажная пена

Вариант №2

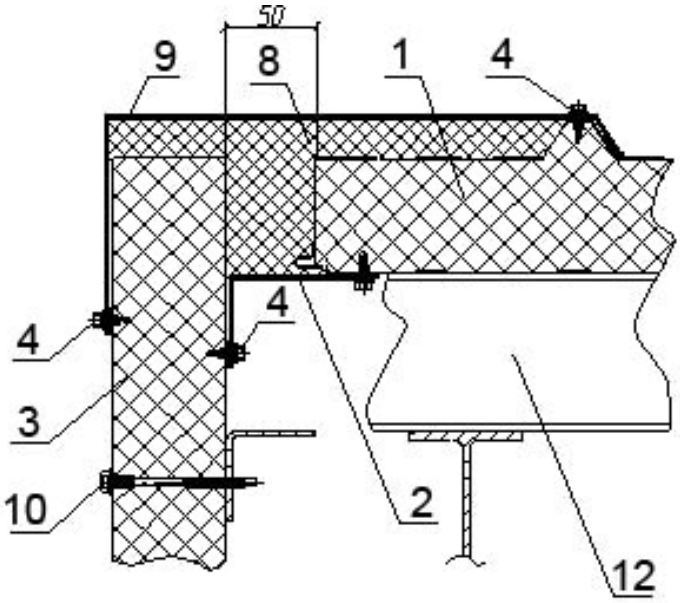

Вариант №3

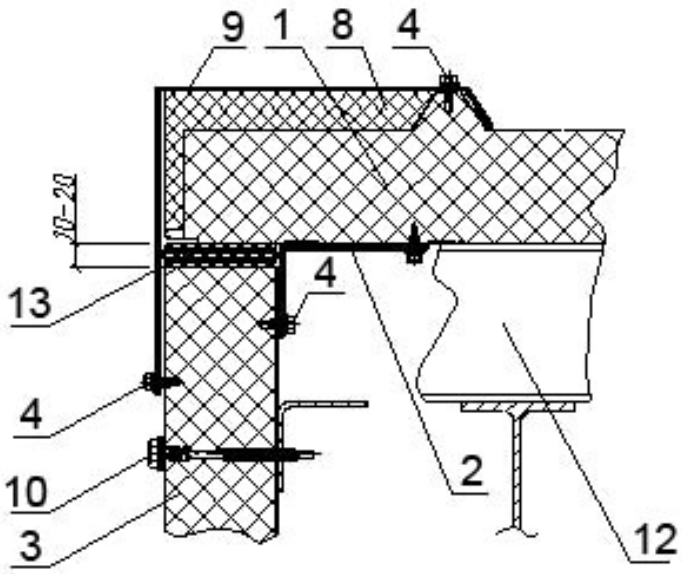

(343) 345-01-08, 345-01-31
sendvichstroy@bk.ru

6. Неорганизованный водосток

Вариант №1

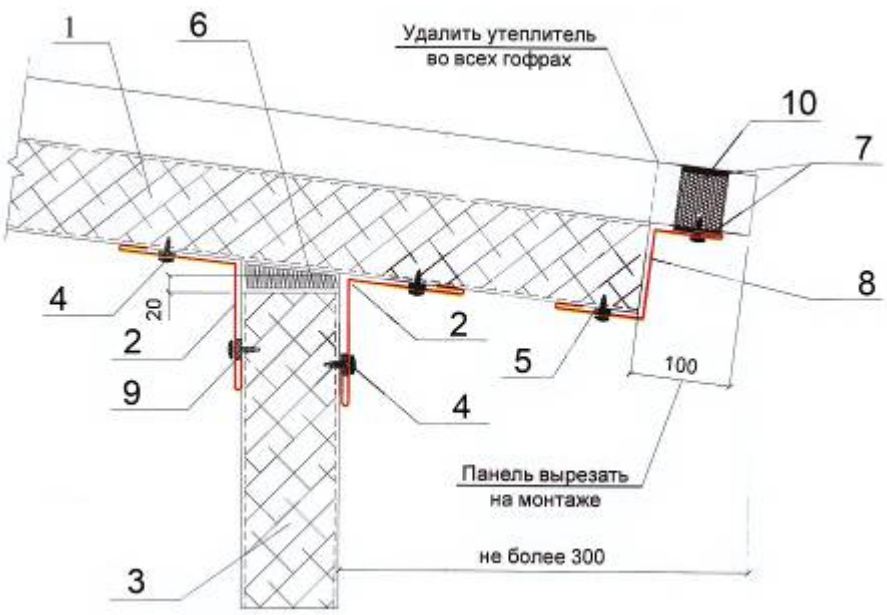

1. Трехслойная кровельная сэндвич-панель
2. Нащельник угловой внутренний Н12
3. Трехслойная стеновая сэндвич-панель
4. Саморез Ø4,2х16 или Ø4,8х28(29) с пресшайбой, шаг 300мм
5. Герметик силиконовый
6. Минеральная или стекловата легких марок (или монтажная пена)
7. Клей-герметик (по контуру профиля)
8. Нащельник карниза Н36 или Н36а
9. Уплотнитель терморазделяющая полоса
10. Уплотнитель кровельный ТСП-К-В (или маска панели)
11. Наружный нащельник карниза Н37
12. Саморез Ø5,5xL с ЭПДМ-прокладкой, шаг 500мм
13. Заклепка комбинированная Ø3,2х8(10)

Вариант №2

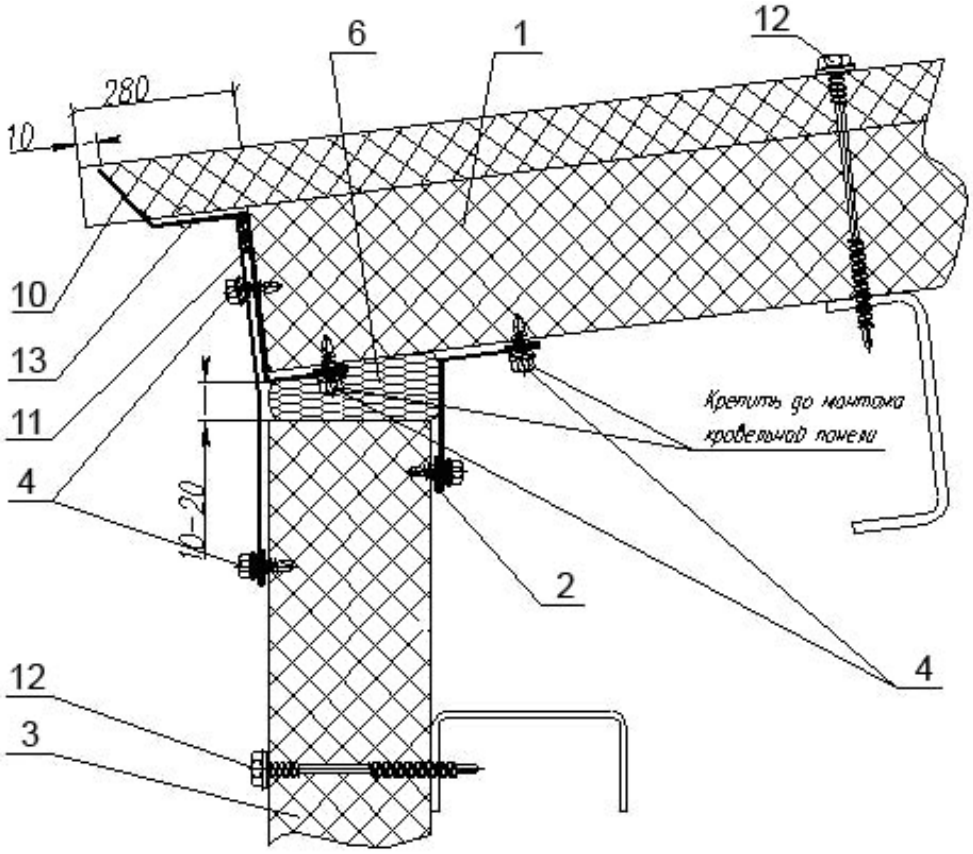

(343) 345-01-08, 345-01-31
sendvichstroy@bk.ru

7. Организованный водосток

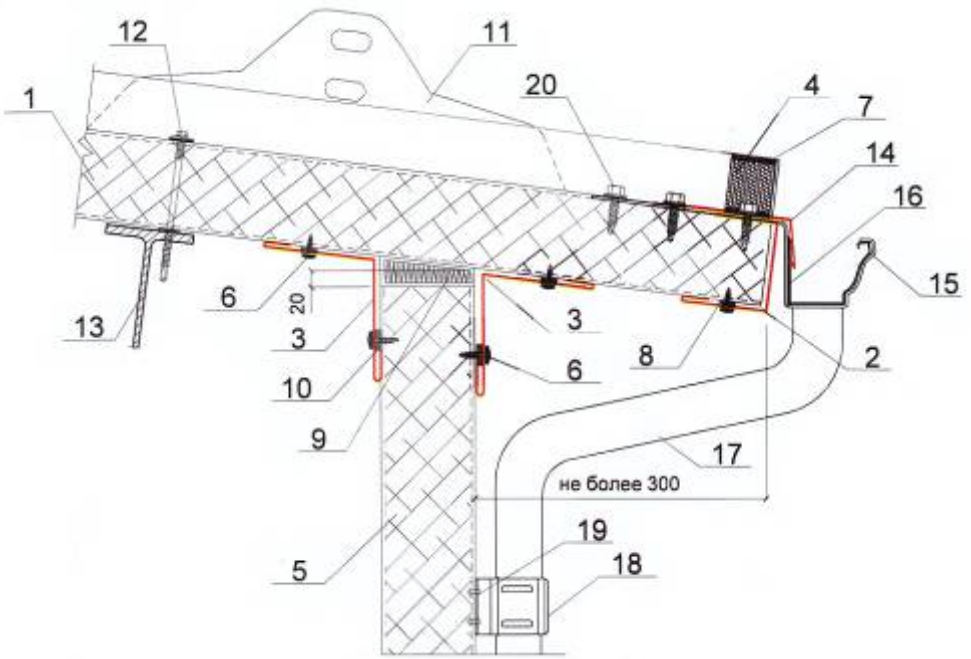

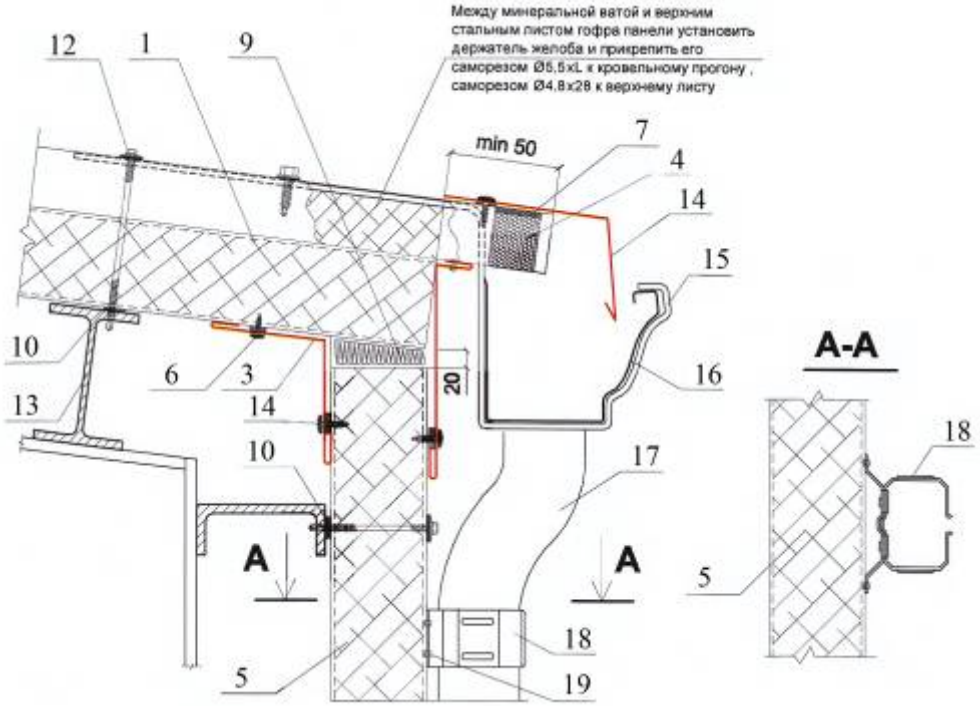

1. Трехслойная кровельная сэндвич-панель
2. Нащельник торцевой Н38
3. Нащельник угловой внутренний Н12
4. Уплотнитель кровельный ТСП-К-В
5. Трехслойная стеновая сэндвич-панель
6. Саморез Ø4,2x16 или Ø4,8x28(29) с пресшайбой, шаг 300 мм
7. Клей-герметик (по контуру профиля)
8. Герметик силиконовый
9. Минеральная или стекловата легких марок
10. Уплотнитель терморазделяющая полоса
11. Снегозадержатель трубчатый
12. Саморез Ø5,5xL с ЭПДМ-прокладкой, шаг 500мм
13. Прогон кровли
14. Нащельник карниза Н39
15. Держатель желоба
16. Желоб водосточный
17. Труба водосточная
18. Держатель трубы
19. Заклепка
20. Саморез Ø4,8x28(29) или Ø4,8x32 с пресшайбой

(343) 345-01-08, 345-01-31
sendvichstroy@bk.ru

8. Межкровельный желоб

Желоб до 500 мм

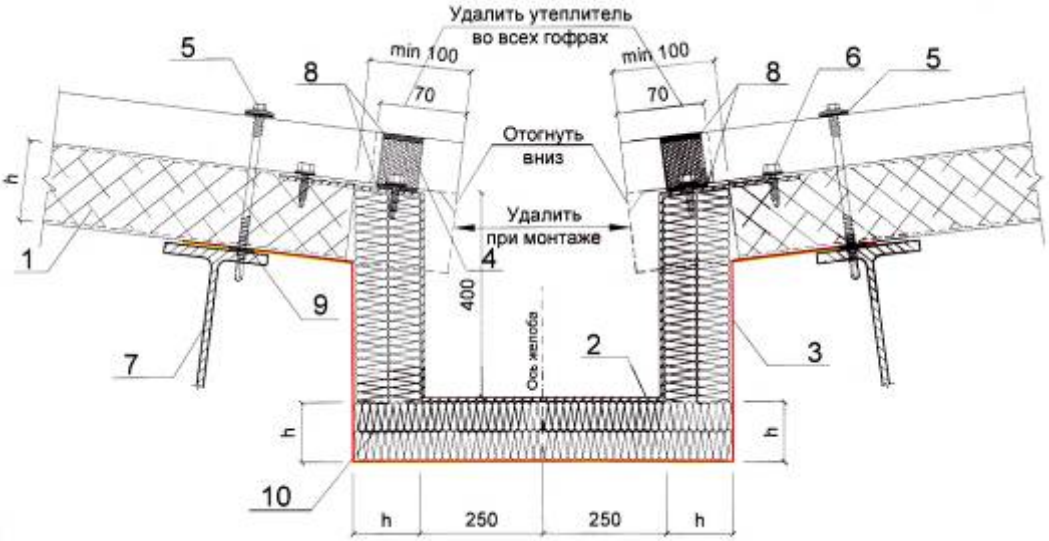

Желоб более 500 мм

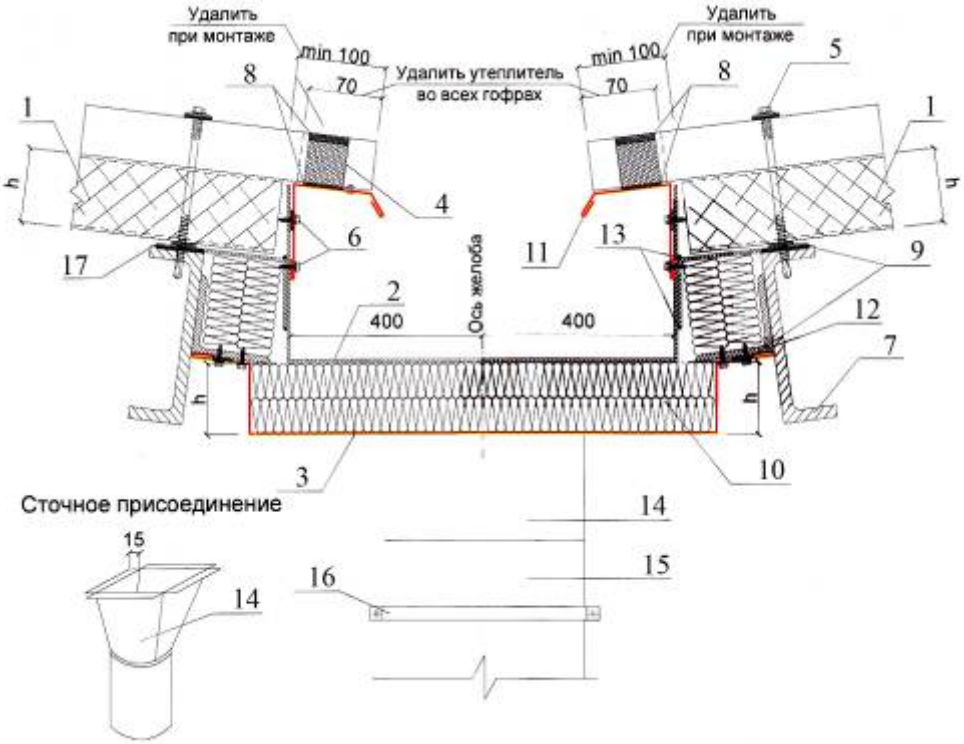

1. Трехслойная кровельная сэндвич-панель
2. Водосточный желоб, металлический, толщина металла 2-3 мм (по проекту)
3. Обрамление (маска) желоба, профиль металлический холодногнутый, толщина 0,5 мм (по проекту)
4. Уплотнитель кровельный ТСП-К-В
5. Саморез Ø5,5xL с ЭПДМ-прокладкой, шаг 500 мм
6. Саморез Ø4,8x28(29) или Ø4,8x32 с пресшайбой, шаг 250 мм
7. Прогон кровли
8. Клей-герметик (по контуру профиля)
9. Уплотнитель терморазделяющая полоса
10. Минеральная или стекловата легких марок (в полиэтиленовой пленке)
11. Нащельник желоба Н40
12. Уголок, толщина 2 мм (по проекту)
13. Герметик силиконовый или монтажная пена
14. Сточное присоединение
15. Сточная труба
16. Держатель сточной трубы
17. Костыль, толщина 2 мм (по проекту)

(343) 345-01-08, 345-01-31
sendvichstroy@bk.ru

9. Водосточный внутренний крайний желоб. Парапет

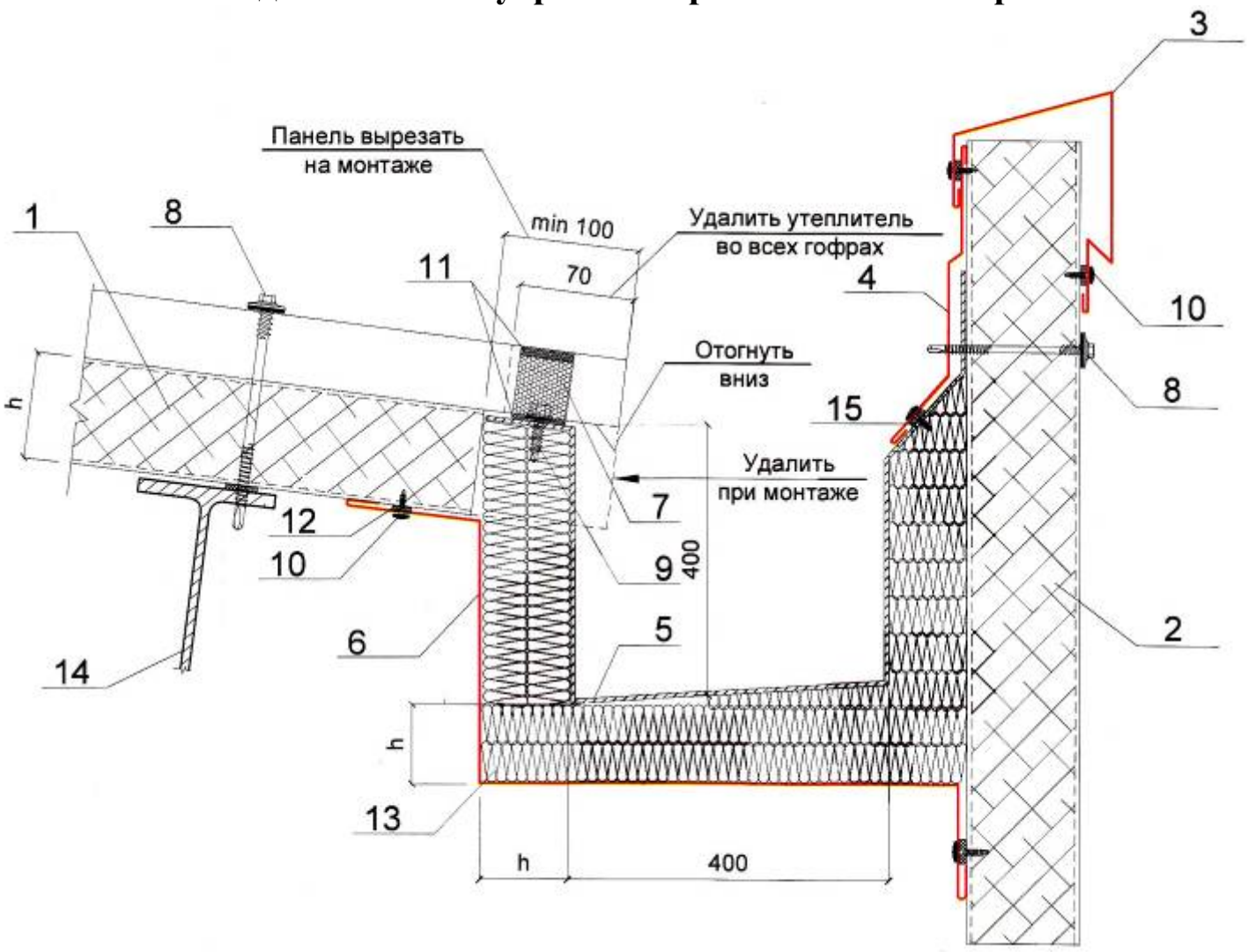

1. Трехслойная кровельная сэндвич-панель
2. Трехслойная стеновая сэндвич-панель
3. Нащельник парапета Н42 или Н42а
4. Отлив желоба Н41
5. Водосточный желоб, металлический, толщина 2 мм (по проекту)
6. Обрамление желоба, профиль металлический холодногнутый, толщина 0,5 мм (по проекту)
7. Уплотнитель кровельный ТСП-К-В
8. Саморез Ø5,5xL с ЭПДМ-прокладкой, шаг 500 мм
9. Саморез Ø4,8x28(29) или Ø4,8x32 с пресшайбой
10. Саморез Ø4,2x16 или Ø4,8x28(29) с пресшайбой, шаг 300 мм
11. Клей-герметик (по контуру профиля)
12. Уплотнитель терморазделяющая полоса
13. Минеральная или стекловата легких марок
14. Прогон кровли
15. Герметик силиконовый

(343) 345-01-08, 345-01-31
sendvichstroy@bk.ru

10а. Примыкание кровельных панелей к стеновым

Поперек ската

Вариант №1

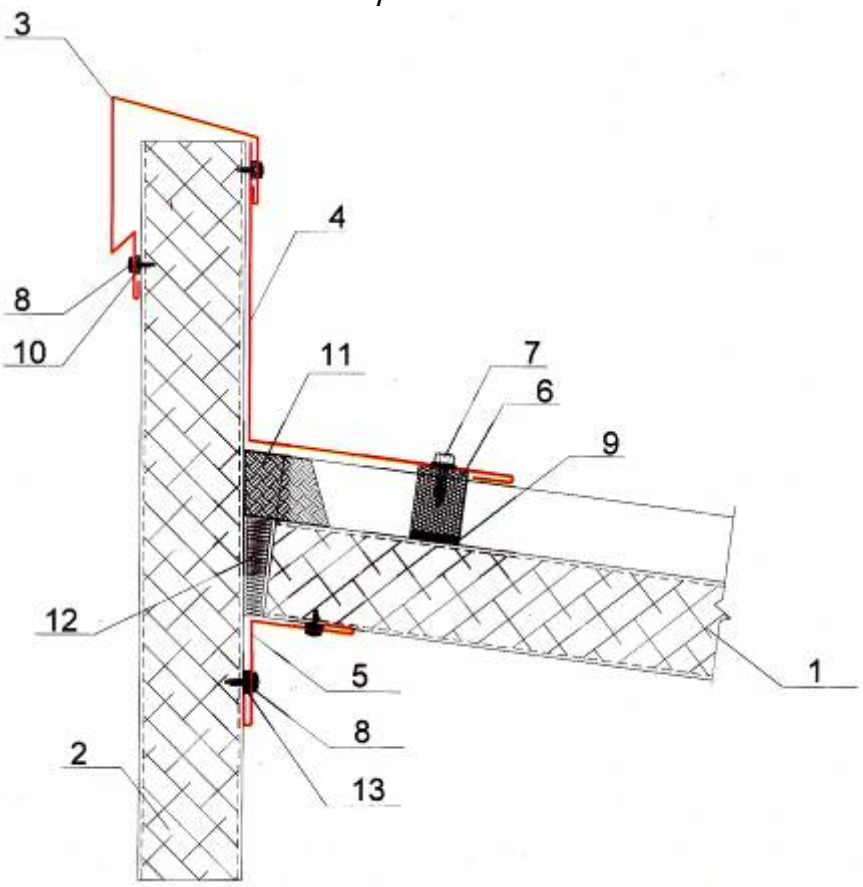

1. Трехслойная кровельная сэндвич-панель
2. Трехслойная стеновая сэндвич-панель
3. Нащельник парапета Н42
4. Отлив Н44
5. Нащельник угловой внутренний Н12
6. Уплотнитель кровельный ТСП-К-А (или маска панели верхней части)
7. Саморез Ø4,8х28(29) или Ø4,8х32 с пресшайбой, шаг 250 мм
8. Саморез Ø4,2х16 или Ø4,8х28(29) с пресшайбой, шаг 300 мм
9. Клей-герметик (по контуру профиля)
10. Герметик силиконовый
11. Полимерная отверждающая мастика или монтажная пена
12. Минеральная или стекловата легких марок
13. Уплотнитель терморазделяющая полоса
14. Отлив Н43
15. Саморез Ø5,5xL с ЭПДМ-прокладкой, шаг 500 мм
16. Прогон

Поперек ската

Вариант №2

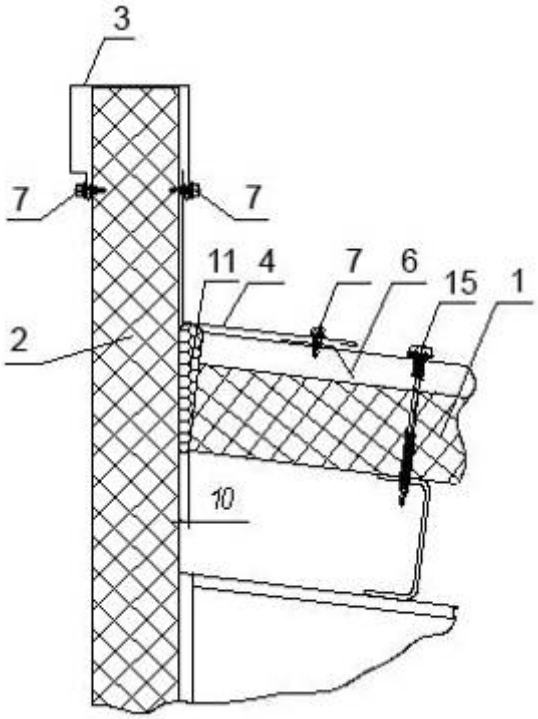

Вдоль ската

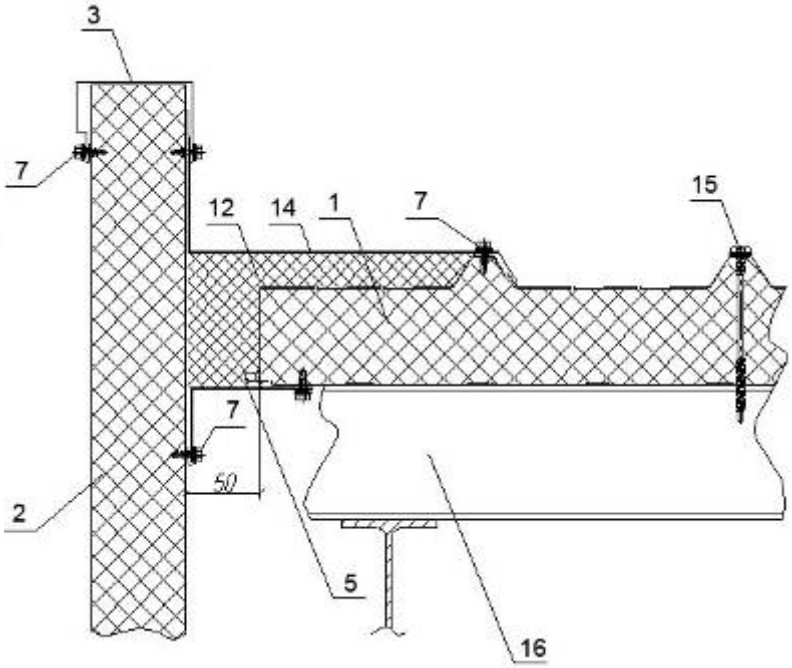

(343) 345-01-08, 345-01-31
sendvichstroy@bk.ru

10б. Примыкание кровельных панелей к стеновым

(начало монтажа) (окончание монтажа)

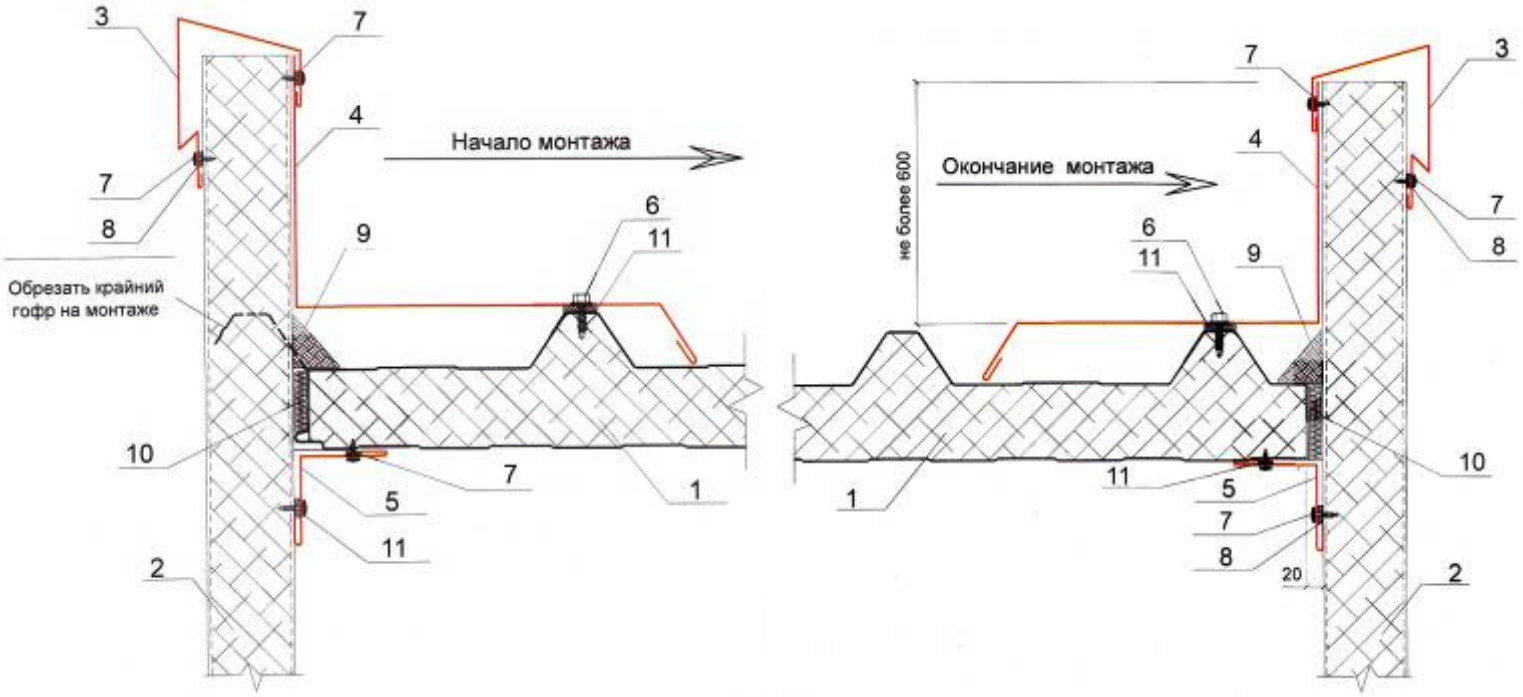

1. Трехслойная кровельная сэндвич-панель
2. Трехслойная стеновая сэндвич-панель
3. Нащельник парапета Н42 или Н42а
4. Отлив Н43
5. Нащельник угловой внутренний Н12
6. Саморез Ø4,8х28(29) или Ø4,8х32 с пресшайбой, шаг 250 мм
7. Саморез Ø4,2х16 или Ø4,8х28(29) с пресшайбой, шаг 300 мм
8. Герметик силиконовый
9. Полимерная отверждающая мастика
10. Минеральная или стекловата легких марок
11. Уплотнитель терморазделяющая полоса

(343) 345-01-08, 345-01-31
sendvichstroy@bk.ru

11. Примыкание кровельных панелей к стене

11а. Поперек ската (кирпичная стена)

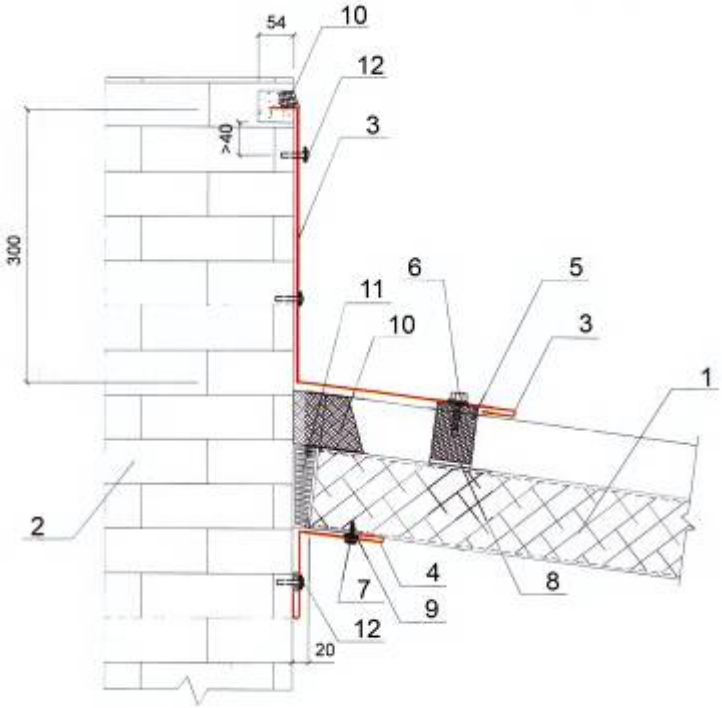

11б. Вдоль ската (кирпичная стена)

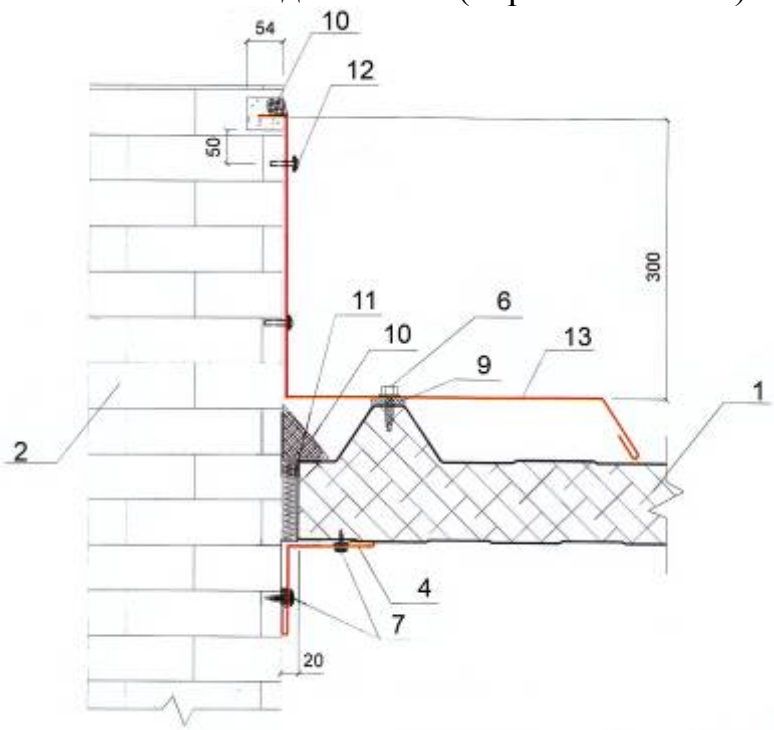

1. Трехслойная кровельная сэндвич-панель
2. Стена кирпичная или бетонная
3. Отлив Н46
4. Нащельник угловой внутренний Н12
5. Уплотнитель кровельный ТСП-К-А (или маска панели верхней части)
6. Саморез Ø4,8х28(29) или Ø4,8х32 с пресшайбой, шаг 250 мм
7. Саморез Ø4,2х16 или Ø4,8х28(29) с пресшайбой, шаг 300 мм
8. Клей-герметик (по контуру профиля)
9. Уплотнитель терморазделяющая полоса
10. Полимерная отверждающая мастика
11. Минеральная или стекловата легких марок
12. Дюбель (дюбель-гвоздь 6х40)
13. Отлив Н45
14. Саморез Ø5,5хL с ЭПДМ-прокладкой, шаг 500 мм
15. Прогон перекрытия
16. Монтажная пена

11а. Поперек ската (бетонная стена)

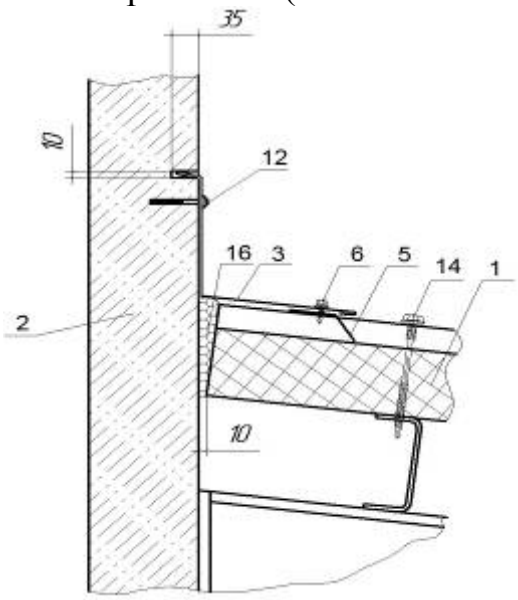

11б. Вдоль ската (бетонная стена)

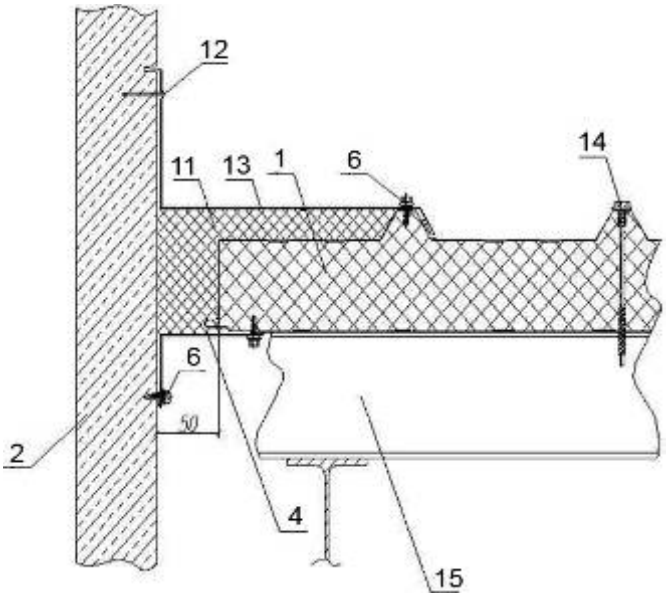

(343) 345-01-08, 345-01-31
sendvichstroy@bk.ru

12. Деформационный шов

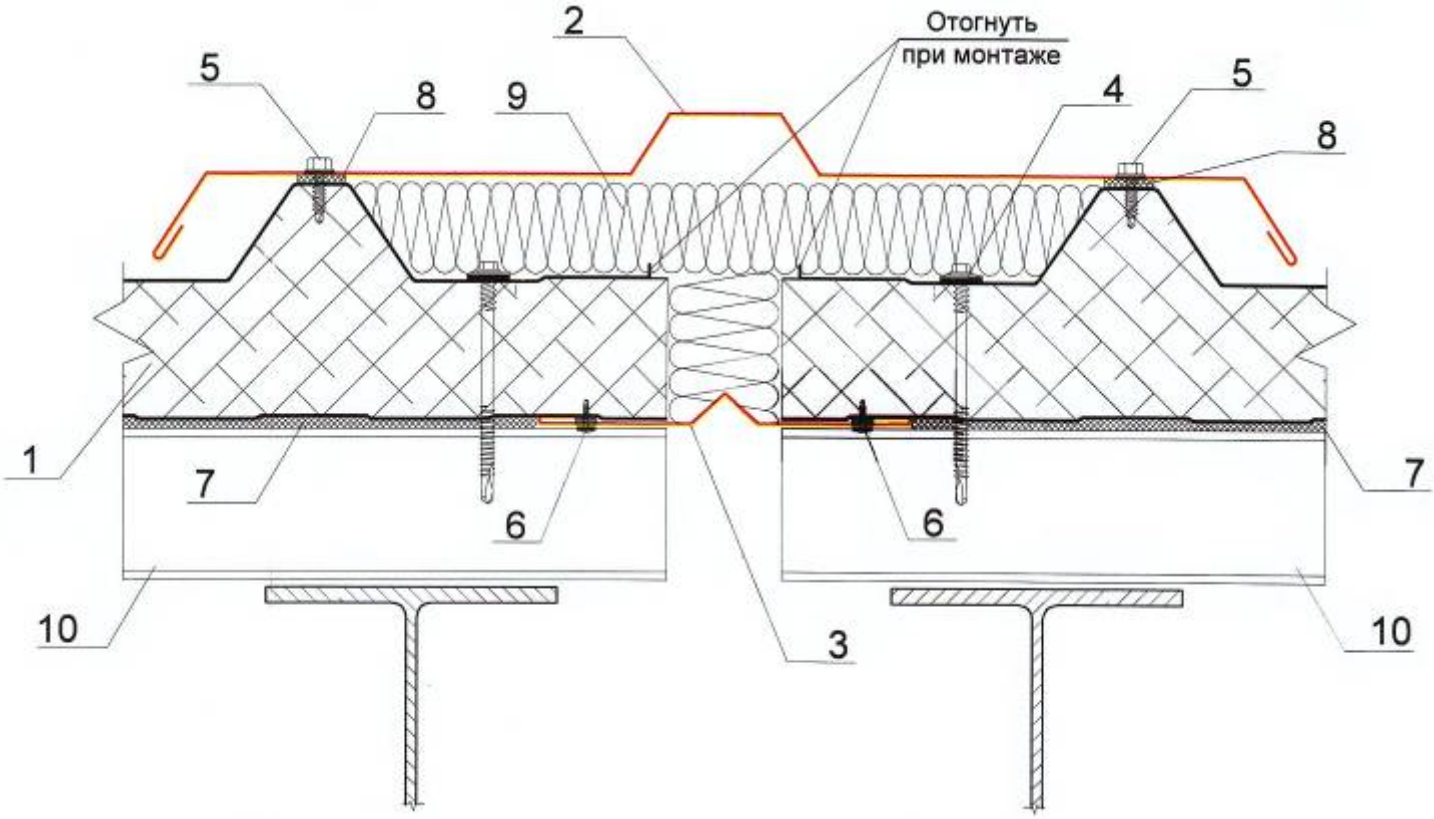

1. Трехслойная кровельная сэндвич-панель
2. Нащельник стыковочный наружный Н49
3. Нащельник стыковочный внутренний Н50
4. Саморез Ø5,5xL с ЭПДМ-прокладкой, шаг 400 мм
5. Саморез Ø4,8x28(29) или Ø4,8x32 с пресшайбой, шаг 250 мм
6. Саморез Ø4,2x16 или Ø4,8x28(29) с пресшайбой, шаг 300 мм
7. Уплотнитель терморазделяющая полоса
8. Герметик силиконовый
9. Минеральная или стекловата легких марок
10. Металлический каркас кровли

(343) 345-01-08, 345-01-31
sendvichstroy@bk.ru

13. Примыкание кровельных панелей к световому фонарю

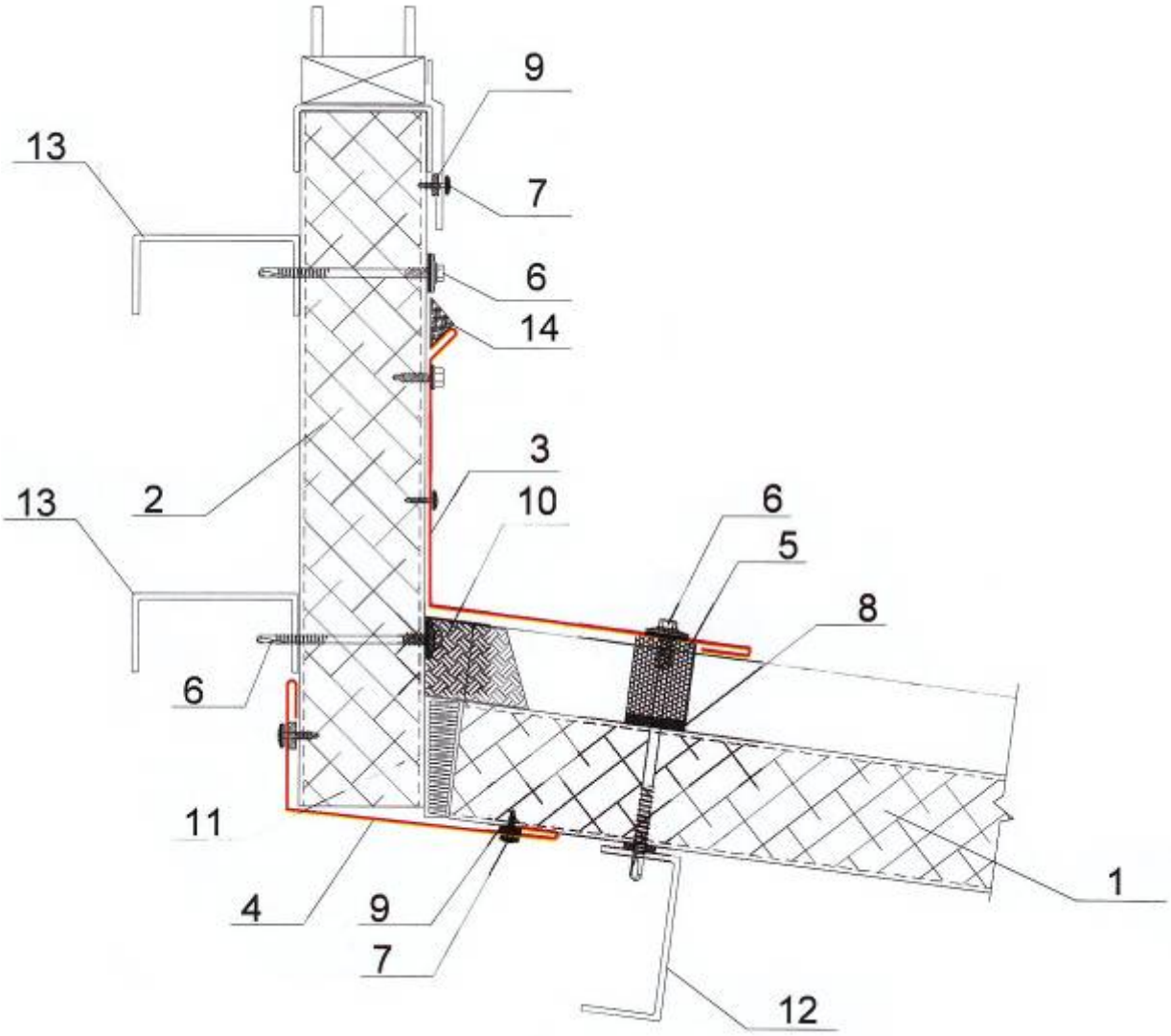

1. Трехслойная кровельная сэндвич-панель
2. Трехслойная стеновая сэндвич-панель
3. Отлив Н48
4. Нащельник угловой наружный Н11а
5. Уплотнитель кровельный ТСП-К-А
6. Саморез Ø5,5xL с ЭПДМ-прокладкой, шаг 500мм
7. Саморез Ø4,2x16 или Ø4,8x28(29) с пресшайбой, шаг 300 мм
8. Клей-герметик (по контуру профиля)
9. Герметик силиконовый
10. Полимерная отверждающая мастика
11. Минеральная или стекловата легких марок
12. Прогон кровли
13. Элемент каркаса светового фонаря
14. Полимерная отверждающая мастика

(343) 345-01-08, 345-01-31
sendvichstroy@bk.ru

14. Проход через кровлю

14а. Квадратная труба поперек ската

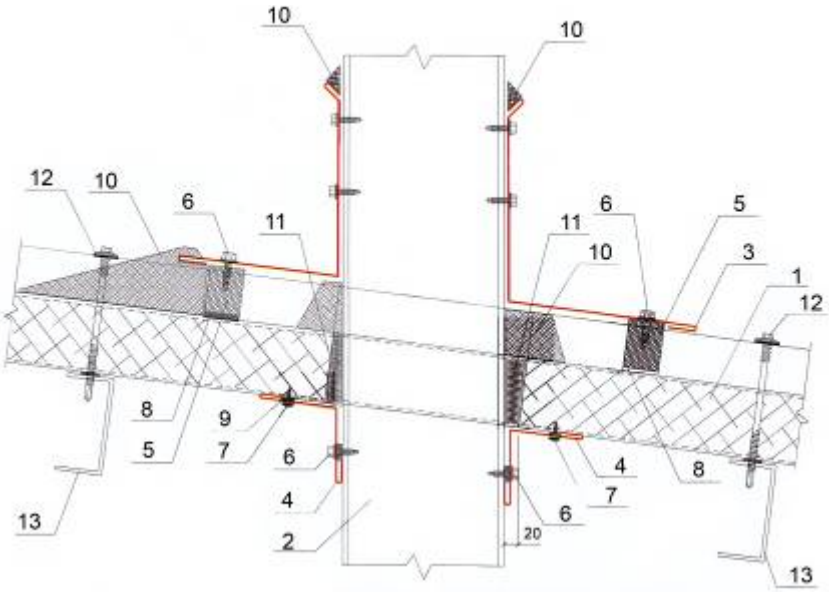

14б. Квадратная труба вдоль ската

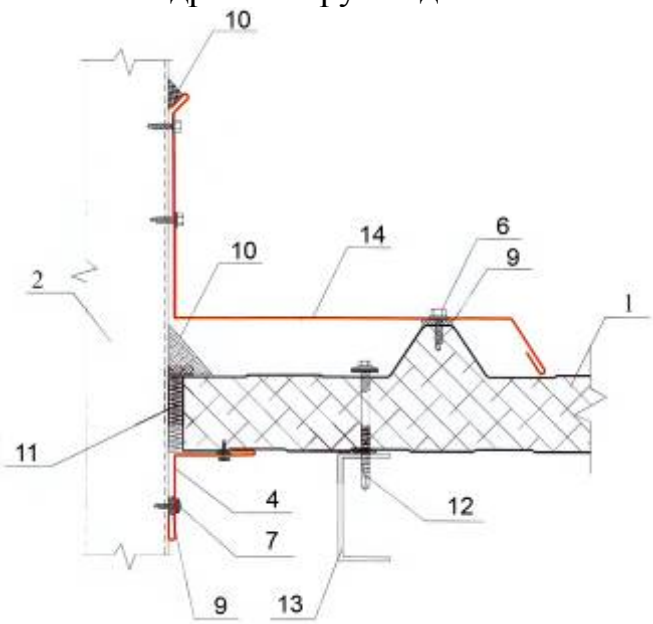

1. Трехслойная кровельная сэндвич-панель
2. Проходка через кровлю
3. Отлив Н48
4. Нащельник угловой внутренний Н12
5. Уплотнитель кровельный ТСП-К-А
6. Саморез Ø4,8х28(29) или Ø4,8х32 с пресшайбой, шаг 250 мм
7. Саморез Ø4,2х16 или Ø4,8х28(29) с пресшайбой, шаг 300 мм
8. Клей-герметик (по контуру профиля)
9. Уплотнитель терморазделяющая полоса
10. Полимерная отверждающая мастика
11. Минеральная или стекловата легких марок
12. Саморез Ø5,5xL с ЭПДМ-прокладкой, шаг 500 мм
13. Прогон кровли
14. Отлив Н47

(343) 345-01-08, 345-01-31
sendvichstroy@bk.ru

14. Проход через кровлю. Круглая труба.

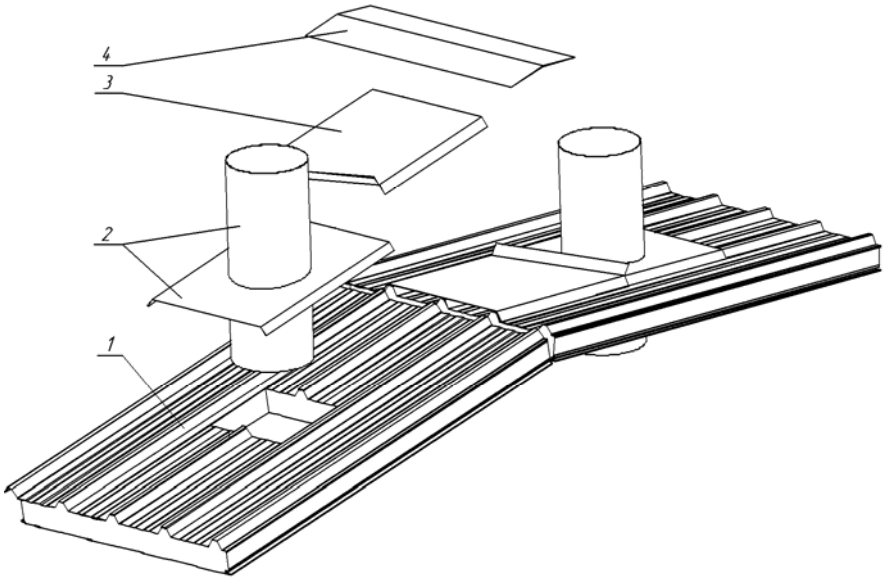

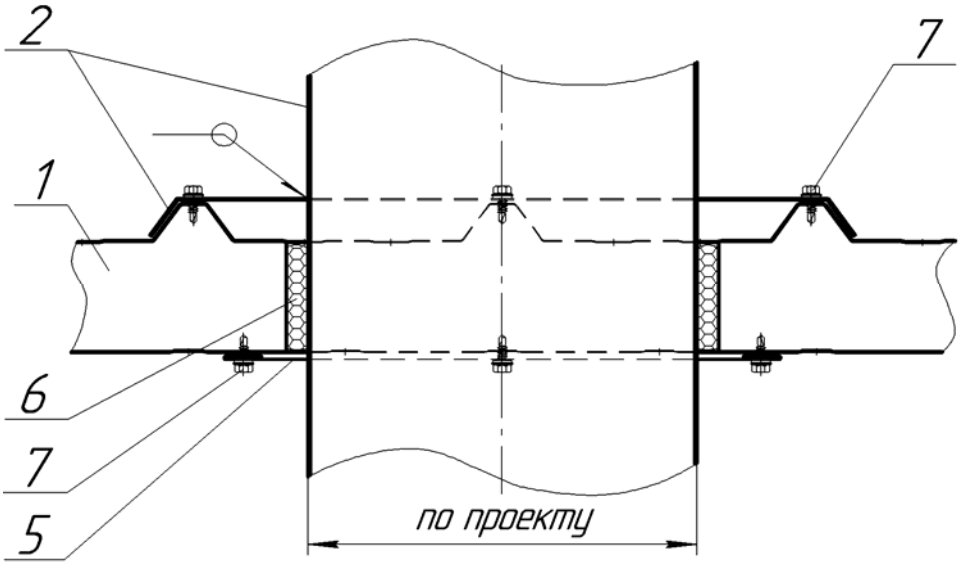

1. Трехслойная кровельная сэндвич-панель
2. Проходной канал
3. Отлив
4. Наружный элемент конька Н31
5. Нащельник угловой внутренний Н12
6. Монтажная пена – пенополиуретан
7. Саморез Ø4,8х28(29), Ø4,8х32 или Ø5,5х25 с пресшайбой

(343) 345-01-08, 345-01-31
sendvichstroy@bk.ru

15. Антенный выход

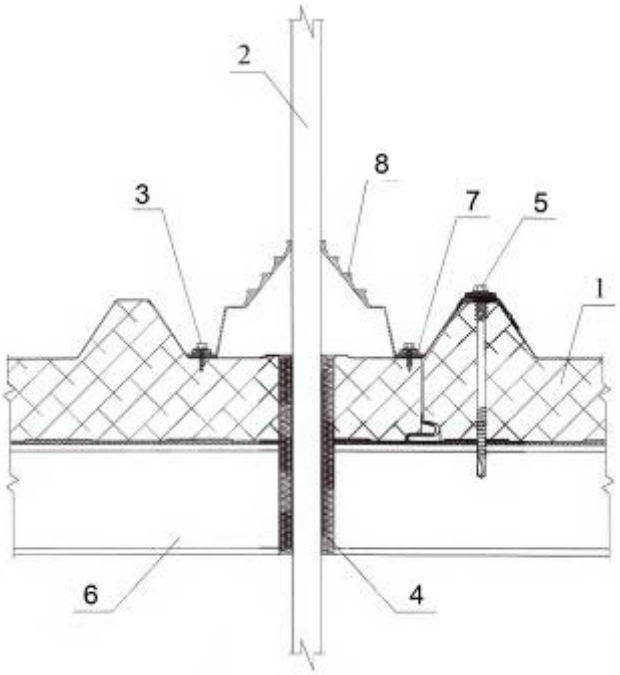

1. Трехслойная кровельная сэндвич-панель
2. Проходка через кровлю
3. Уплотнитель кровельный ТСП-К-А
4. Минеральная или стекловата легких марок
5. Саморез Ø5,5xL с ЭПДМ-прокладкой, шаг 500мм
6. Прогон кровли
7. Герметик силиконовый
8. Антенный выход (по проекту)

16. Замок кровельных сэндвич-панелей для повышения огнестойкости

На опоре

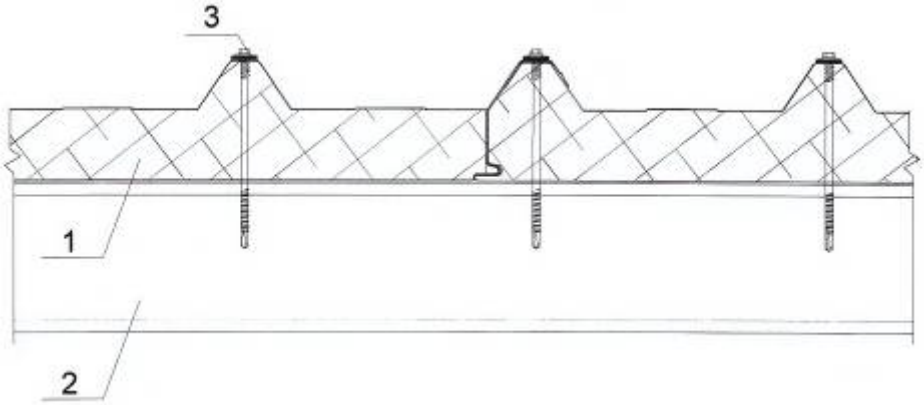

В пролете

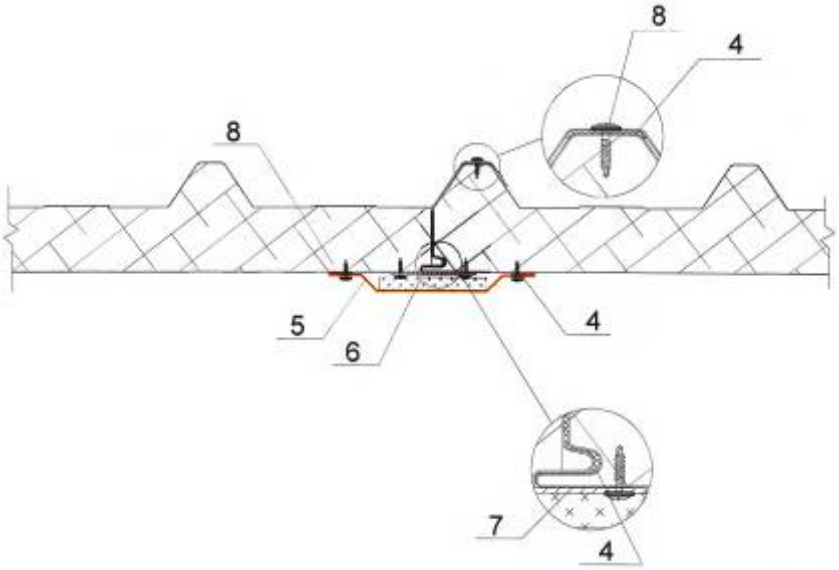

1. Трехслойная кровельная сэндвич-панель
2. Поргон кровли
3. Саморез Ø5,5xL с ЭПДМ-прокладкой
4. Герметик Penosil + 1500
5. Нащельник 0,5x3000
6. Гипсокартон 12,5x120x2500
7. Штрипс оцинкованный 2x80
8. Саморез Ø4,2x16 с пресшайбой или заклепка, шаг 300 мм

(343) 345-01-08, 345-01-31
sendvichstroy@bk.ru

Фасонные изделия для сэндвич панелей

Знаком ↓ обозначена окрашенная поверхность
α - угол ската кровли
А и Б зависит от толщины панелей

Наименование		Чертеж	Узел
Нащельник стыковочный	**Н1**	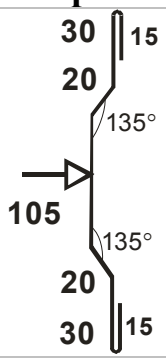	Стык сендвич-панелей для увеличения огнестойкости (вертикальное расположение) Узел стыка сэндвич панелей – вертикальное расположение панелей Горизонтальное расположение панелей (на ж/б колонне и на металлической стойке)
	Н1а		Узел стыка панелей в районе разгрузочного
Нащельник	**Н2**	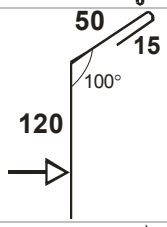	
Отлив цоколя	**Н3**	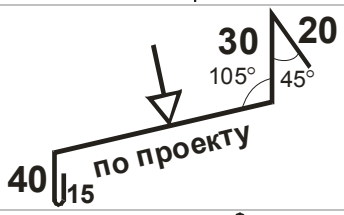	Горизонтальное расположение панелей с видимым замком
Отлив цоколя	**Н4**	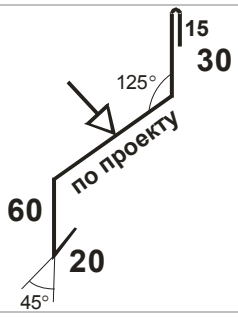	Вертикальное расположение панелей

(343) 345-01-08, 345-01-31
sendvichstroy@bk.ru

Отлив цоколя	**Н5**		Узел примыкания к цоколю (вертикальное расположение)
Отлив цоколя	**Н6**	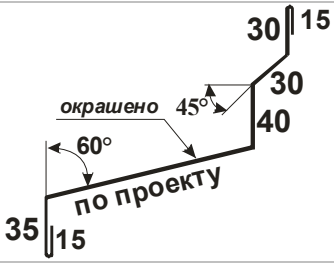	Узел примыкания к цоколю (вертикальное расположение)
Нащельник цоколя	**Н7**	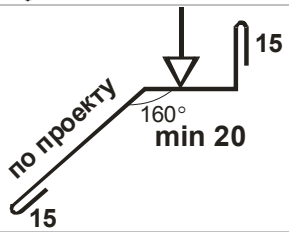	Вертикальное расположение панелей
Нащельник цоколя	**Н8**	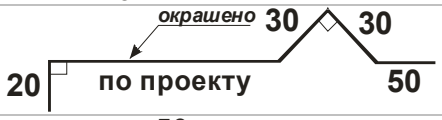	Узел примыкания к цоколю (вертикальное расположение)
Нащельник внутреннего угла (внутренний)	**Н9**	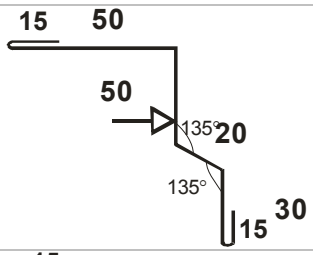	Внутренний угол – горизонтальное расположение панелей с видимым замком
	Н9а	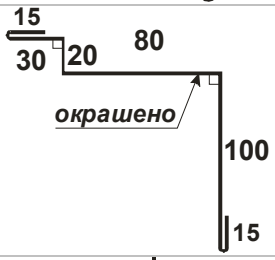	
Нащельник внутреннего угла (наружный)	**Н10**	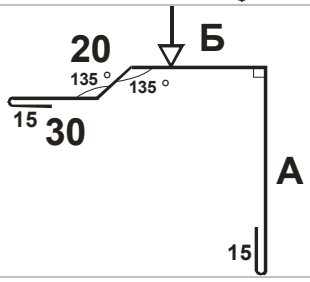	Внутренний угол – горизонтальное расположение панелей с видимым замком

(343) 345-01-08, 345-01-31
sendvichstroy@bk.ru

Нащельник угловой наружный	**Н11**	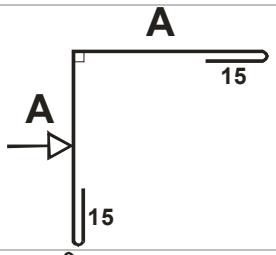	Угловой стык панелей – вертикальное расположение панелей (внутренний и наружный угол)
	Н11а	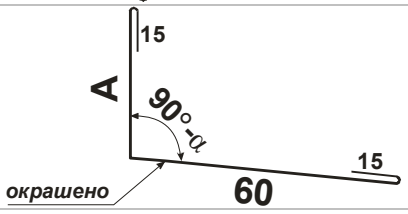	Примыкание кровельных панелей к световому фонарю
Нащельник угловой внутренний	**Н12**	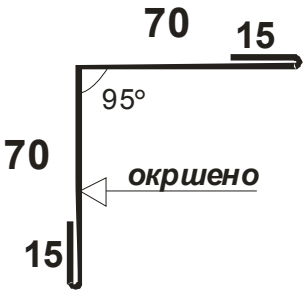	**Угловой стык панелей – внутренний угол (вертикальный монтаж).** **Сопряжение панелей со стеной (стык, примыкание).** Ворота (распашные) – боковое примыкание панелей – верхнее примыкание панелей. **Наружный угол – вертикальное расположение панелей.** Сопряжение кровли со стеной – угловое сопряжение кровельных панелей со стеновыми (свес). Односкатная кровля – неорганизованный водосток – организованный водосток. Парапет – примыкание кровельных панелей к стеновым. Примыкание кровельных панелей к стене. Проход через кровлю – квадратная труба вдоль и поперек скат
	Н12а	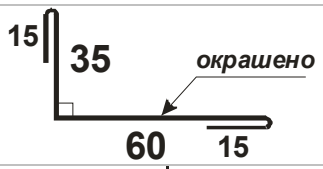	Оконный проем – внутри помещения сверху и снизу
Нащельник наружного угла	**Н13**	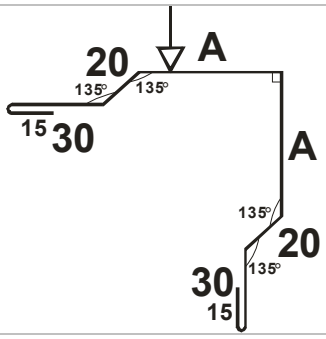	Наружный угол – горизонтальное расположение панелей с видимым замком (на металлической стойке, на ж/б колонне)

(343) 345-01-08, 345-01-31
sendvichstroy@bk.ru

	Н13а		
Нащельник стыковой	**Н14**	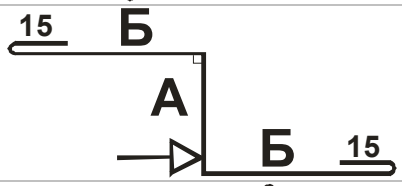	Сопряжение панелей со стеной (стык). Сопряжение разных по толщине панелей – вертикальное расположение панелей с видимым замком
Нащельник стыковой	**Н15**	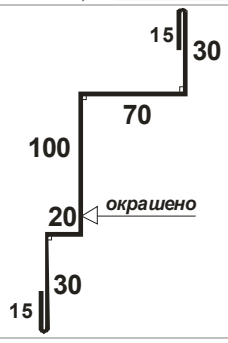	Узел примыкания стеновых панелей к бетонной стене
Нащельник стыковой	**Н16**	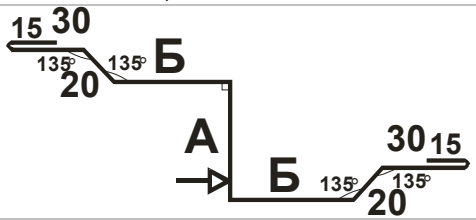	Сопряжение разных по толщине панелей – горизонтальное расположение панелей с видимым замком (на стойке)
Оконное обрамление	**Н17**	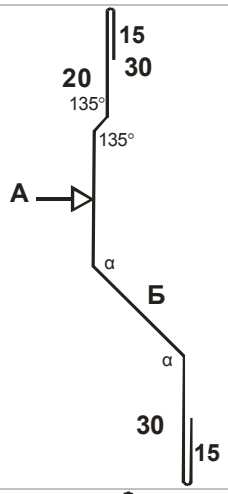	Оконный проем – вертикальный и горизонтальный разрез – вертикальное и горизонтальное расположение панелей
	Н17а		

(343) 345-01-08, 345-01-31
sendvichstroy@bk.ru

Оконное обрамление	**Н18**	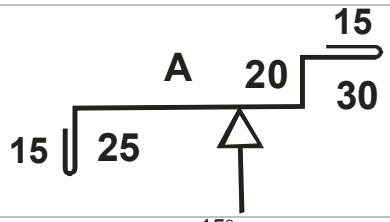	Оконный проем (горизонтальный и вертикальный разрез) – вертикальное и горизонтальное расположение панелей (большие окна от 1600х2000 ленточное остекление)
Оконный отлив верхний	**Н19**	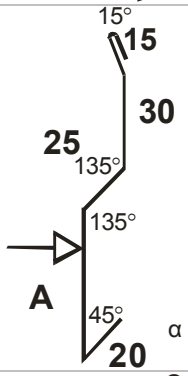	Оконный проем (вертикальный разрез) – вертикальное и горизонтальное расположение панелей
Оконный отлив нижний	**Н20**	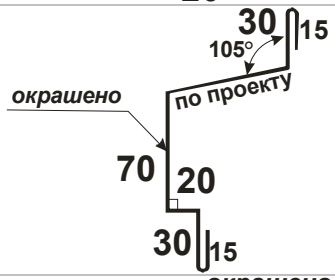	
Оконное обрамление	**Н21**	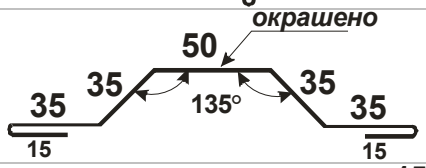	
Нащельник	**Н22**	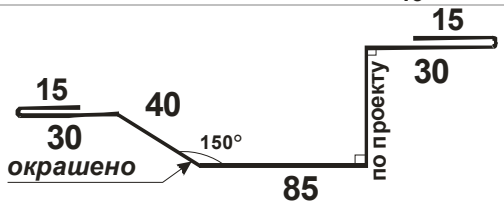	Дверной проем сверху и сбоку
Отлив ворот	**Н23**	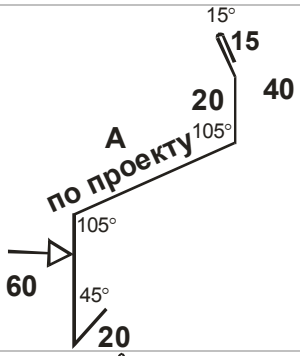	Ворота (распашные) – верхнее примыкание панелей
Нащельник	**Н24**	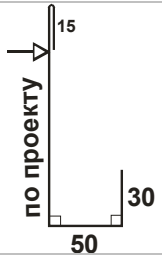	Ворота (распашные) – боковое примыкание панелей и верхнее примыкание панелей

(343) 345-01-08, 345-01-31
sendvichstroy@bk.ru

Отлив ворот	**Н25**	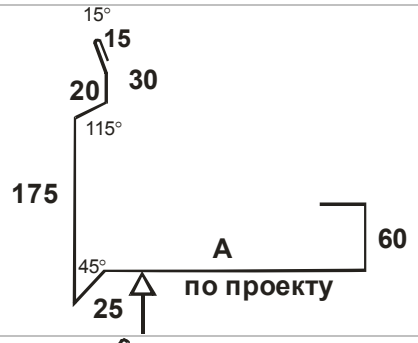	Ворота (подъемные) – верхнее примыкание панелей
Нащельник	**Н26**	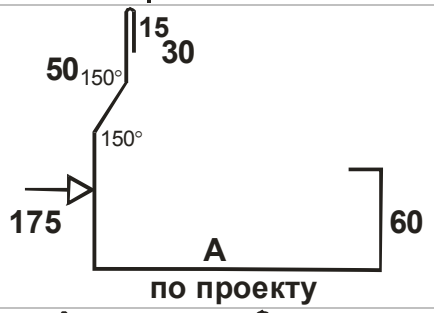	Ворота (подъемные) – боковое примыкание панелей
Нащельник	**Н27**	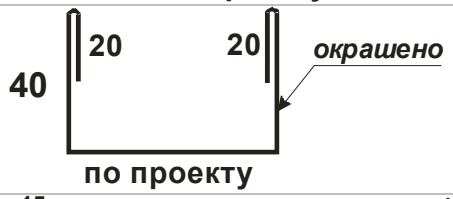	
Нащельник	**Н28**		
Нащельник	**Н29**	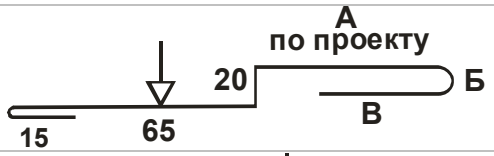	Деформационный шов. Вертикальный антисейсмический шов
Нащельник	**Н30**	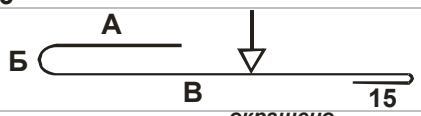	
Наружный элемент конька	**Н31**	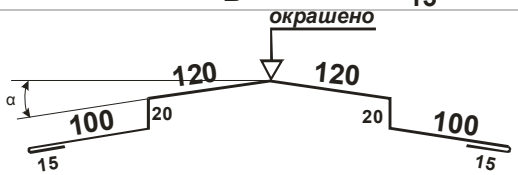	Для наружного оформления конька
Внутренний элемент конька	**Н32**	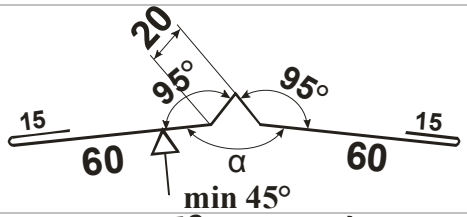	Для внутреннего оформления конька
	Н32а	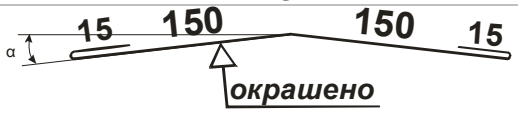	

(343) 345-01-08, 345-01-31
sendvichstroy@bk.ru

Нащельник стыковой	**Н33**	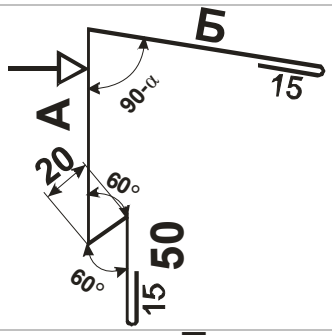	Для наружного оформления стыка кровельной и стеновой панели (для односкатных кровель)
Нащельник торцевой	**Н34**	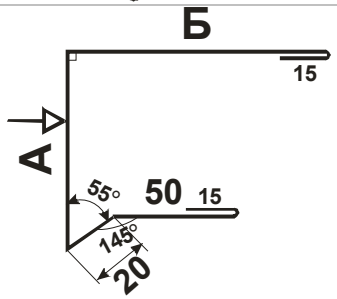	Для наружного оформления кровельной панели в узле стыка кровли со стеной (свес)
Нащельник стыковой	**Н35**	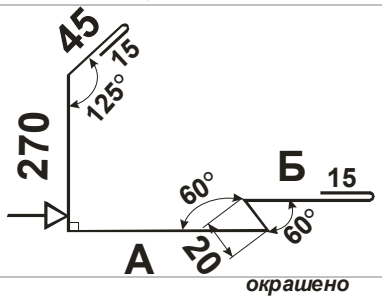	Для оформления торцевого стыка кровельной и стеновой панелей
	Н35а		
Нащельник карниза	**Н36**	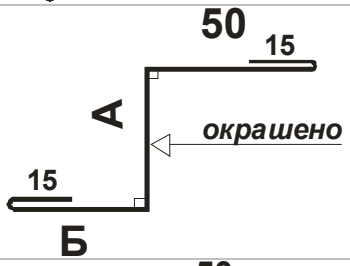	Для наружного оформления свеса кровельных панелей при отсутствии водосточной системы. Неорганизованный водосток
	Н36а	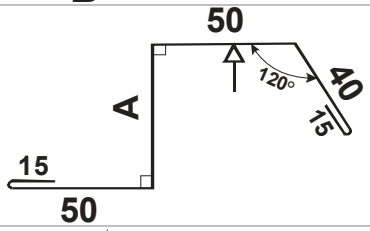	
Наружный нащельник карниза	**Н37**	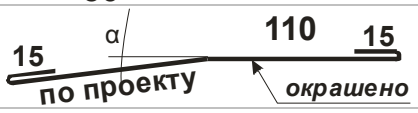	

(343) 345-01-08, 345-01-31
sendvichstroy@bk.ru

Нащельник торцевой (защитный)	**Н38**	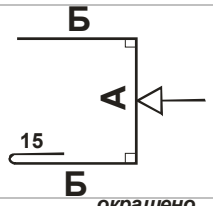	Для защиты утеплителя кровельной панели в узле свеса (карниза) при организации водосточной системы. Организованный водосток
Нащельник карниза	**Н39**		Для наружного оформления карниза (свеса) кровли при наличии с участием водосточной системы. Организованный водосток
Нащельник желоба	**Н40**	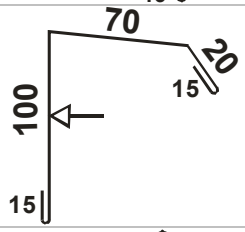	Межкровельный желоб (более 500мм)
Отлив желоба	**Н41**	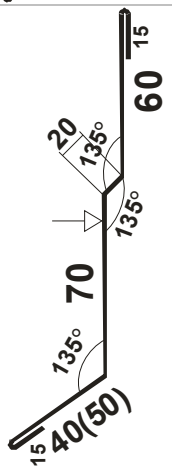	Для оформления водосточного внутреннего крайнего желоба в узле примыкания кровельных панелей к стеновым
Нащельник парапета	**Н42**	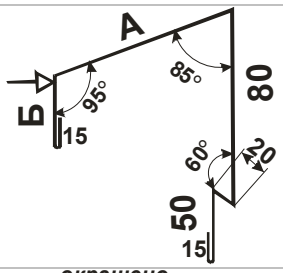	Для наружного оформления торца стеновой панели. Узел примыкания кровельной панели к стеновой. Внутренний крайний желоб
	Н42а		
Отлив	**Н43**		Для наружного оформления примыкания кровельных панелей к стеновым вдоль ската (начало монтажа и окончание монтажа)

(343) 345-01-08, 345-01-31
sendvichstroy@bk.ru

Отлив	**Н44**		Для наружного оформления примыкания кровельных панелей к стеновым поперек ската. Примыкание кровельных панелей к световому фонарю
Отлив	**Н45**		Для наружного оформления примыкания кровельных панелей к бетонной (кирпичной) стене вдоль ската
Отлив	**Н46**	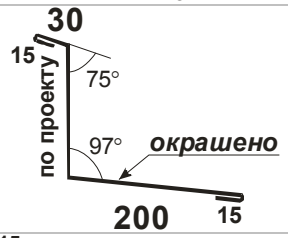	Для наружного оформления примыкания кровельных панелей к бетонной (кирпичной) стене поперек ската
Отлив	**Н47**	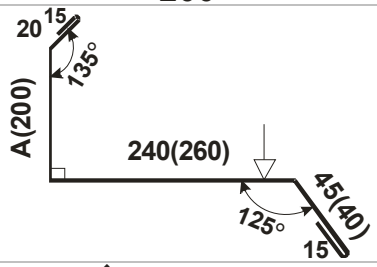	Для оформления прохода через кровлю (квадратная труба) вдоль ската. Примыкание кровельных панелей к световому фонарю вдоль ската
Отлив	**Н48**	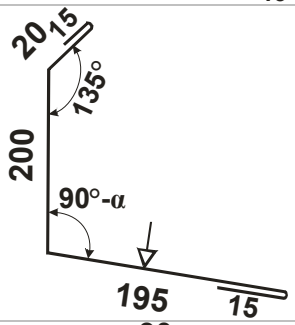	Для оформления прохода через кровлю (квадратная труба) поперек ската. Примыкание кровельных панелей к световому фонарю поперек ската
Нащельник стыковочный наружный	**Н49**	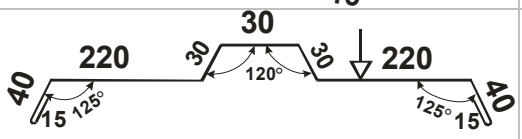	Стык кровельных панелей вдоль ската
Нащельник стыковочный внутренний	**Н50**	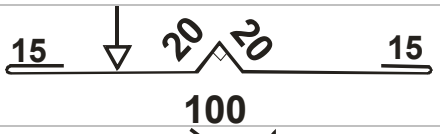	Стык кровельных панелей вдоль ската
Снегозадержатель		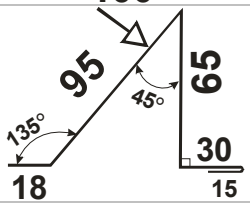	Снегобарьер на кровле

(343) 345-01-08, 345-01-31
sendvichstroy@bk.ru

Фасонные изделия усиленные

Толщина металла 2 мм

Эскиз элемента	Обозначение	Комментарии
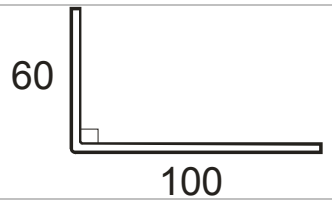	Профиль №1	Любая толщина панелей
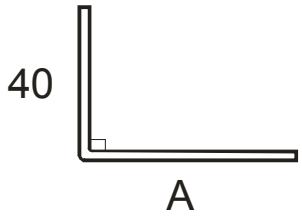	Профиль №2	**Толщина панели** **A** **50** 30 **80** 40 **100** 50 **120** 60 **150** 70 **200** 100
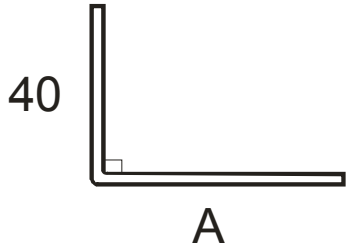	Профиль №3	**Толщина панели** **A** **50** 40 **80** 60 **100** 85 **120** 100 **150** 140 **200** 180 **250** 230
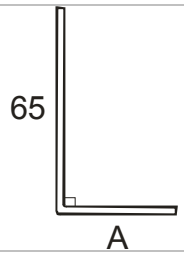	Профиль №4	**Толщина панели** **A** **50** 90 **80** 110 **100** 130 **120** 150 **150** 180 **200** 230
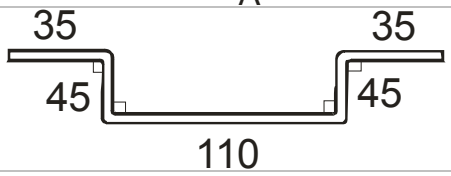	Профиль №5	Любая толщина панелей
	Профиль №6	**Толщина панели** **A** **50** 35 **80** 65 **100** 85 **120** 105 **150** 135 **200** 185 **250** 235
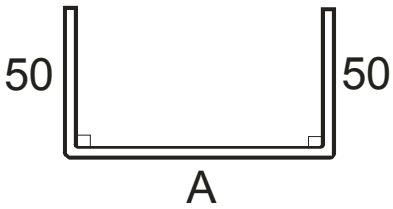	Профиль №7	**Толщина панели** **A** **50** 50 **80** 80 **100** 100 **120** 120 **150** 150 **200** 200 **250** 250

(343) 345-01-08, 345-01-31
sendvichstroy@bk.ru

Уплотнители для кровельных сендвич-панелей

ТСП-К-А

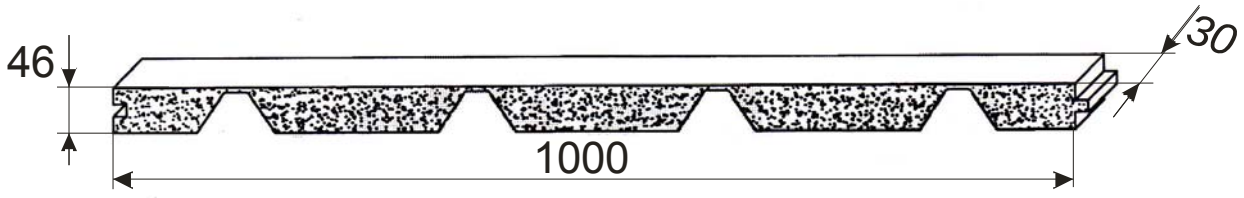

ТСП-К-В

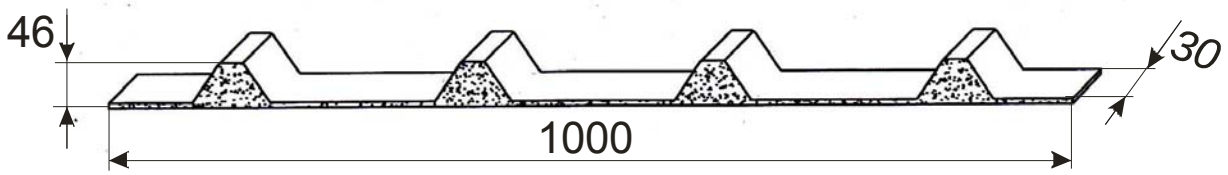

(343) 345-01-08, 345-01-31
sendvichstroy@bk.ru