Центр по Строительству и Комплектации зданий
ООО «ЦСиКЗ»: 620137, г. Екатеринбург,
ул. Шефская, дом. 1, корп. Б

www.sendvichstroy.ru

Трехслойные сендвич-панели с металлическими облицовками и утеплителем из пенополиуретана (ППУ)

Основные монтажные узлы

Характеристика панелей ППУ

Панели трехслойные стеновые с утеплителем из пенополиуретана предназначены для строительства зданий и сооружений различного назначения, эксплуатируемых в условиях умеренного и холодного климата при температуре наружной поверхности панели от минус 65°С до плюс 75°С.

Панель стеновая ПТСН (плоскопрофилированные облицовки)

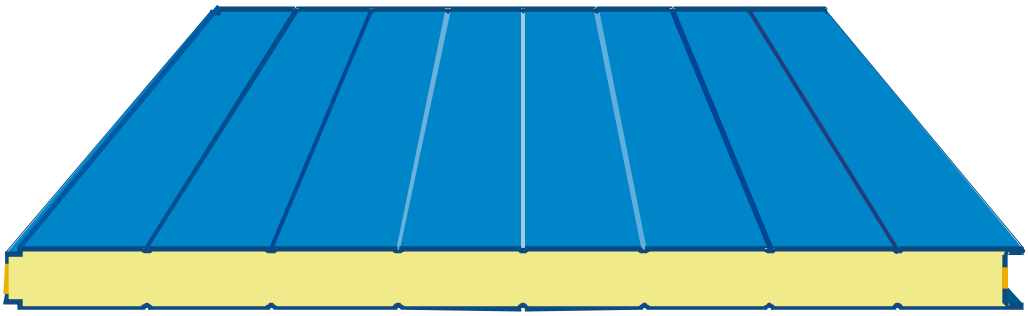

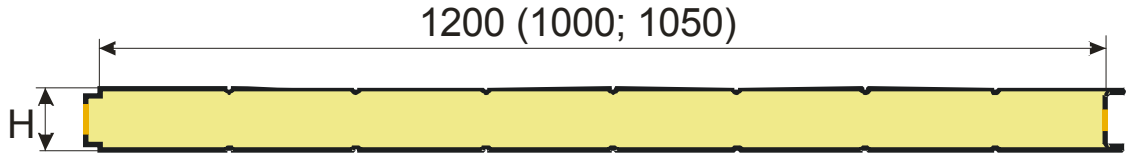

H = 60; 80; 100; 120; 150

Н - толщина утеплителя = 60, 80, 100, 120, 150 мм.
Толщина металла – 0,6; 0,7; 0,8 мм
L – длина панелей от 2380 до 12500 мм – для Н=60; 80; 100; 120
от 2380 до 6000 мм – для Н=150 мм
Рабочая ширина панелей – 1200 (1000; 1050) мм
Панели толщиной 150 мм изготавливаются только шириной 1200 мм с толщиной облицовок 0,6 – 0,8 мм.

(343) 345-01-08, 345-01-31
sendvichstroy@bk.ru

Облицовки панелей изготавливаются следующих типов:

Мелкопрофилированные (линованные), 0,6/0,6 мм

Плоские (гладкие), 0,7/0,7 мм

Комбинированные, 0,7/0,7 мм

Панель кровельная ПТО 50

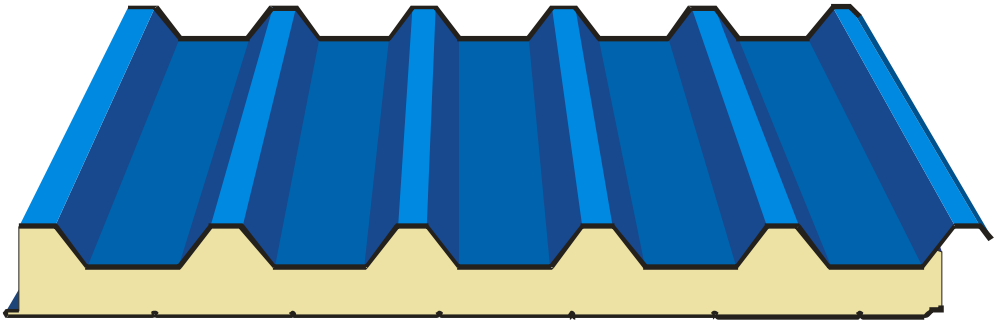

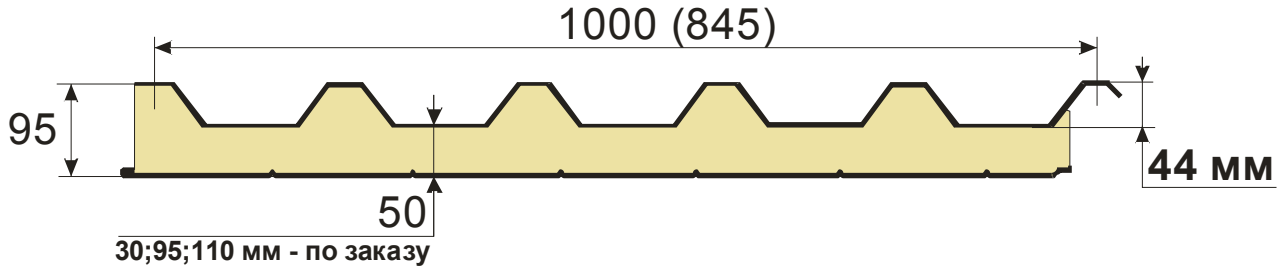

Н - толщина утеплителя = 50 мм (30; 95; 110 мм – по спецзаказу)
Толщина металла – 0,6; 0,7; 0,8 мм
L – длина панелей от 2000 до 12000 мм
Рабочая ширина панелей – 1000 (845) мм
Наружная облицовка – профиль С44
Внутренняя облицовка – мелкопрофилированная (линованная)

(343) 345-01-08, 345-01-31
sendvichstroy@bk.ru

Схема расположения узлов соединений

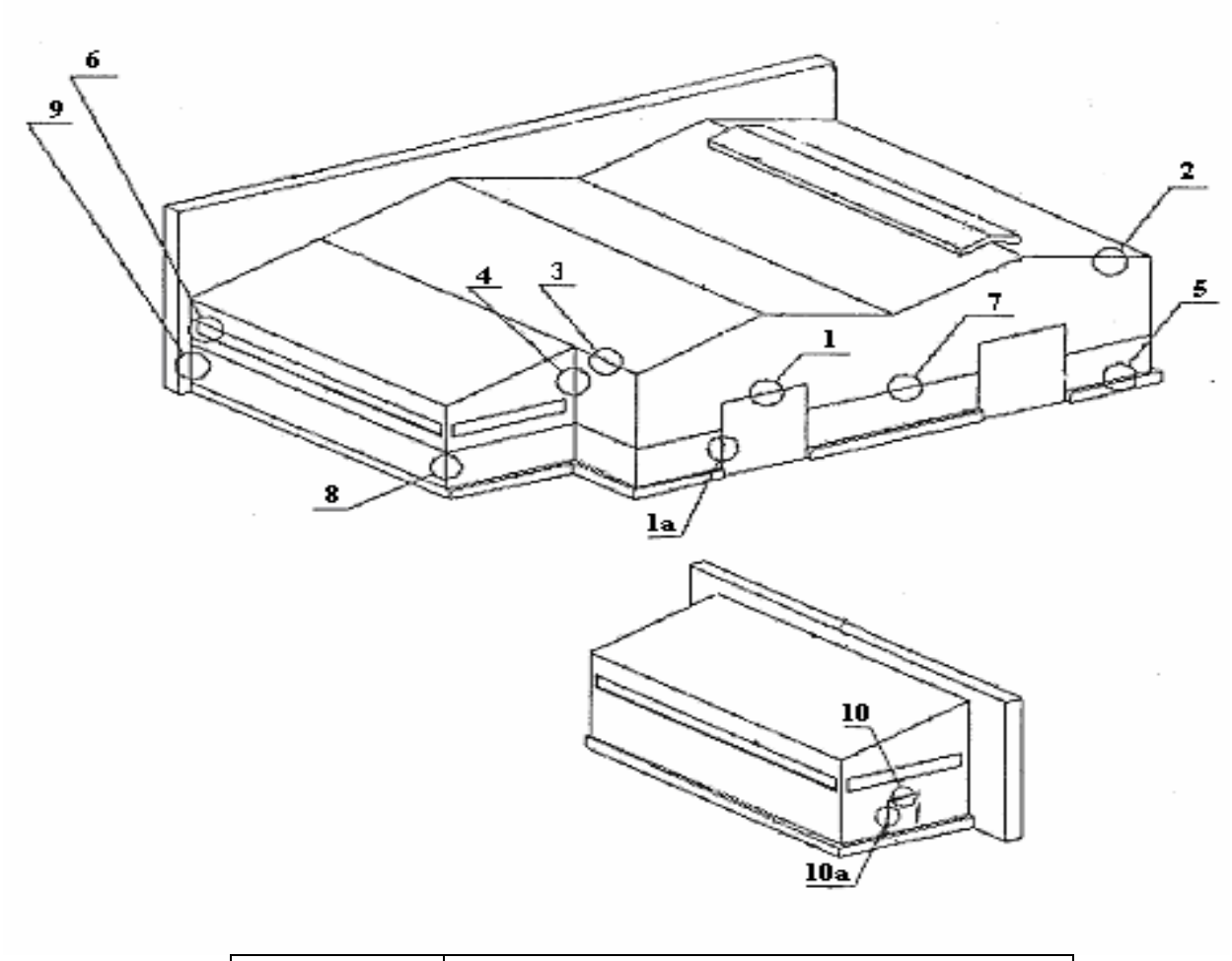

Узел	*Наименование*
1 / 1а	Узел в районе ворот
2	Обрамление фахверка
3	Узел карниза
4	Тавровый стык
5	Узел примыкания к цоколю
6	Оконный проем
7	Узел стыка панелей
8	Угловой стык
9	Узел примыкания к бетонной стене
10 / 10а	Дверной проем

Конструкции узлов, приведенные в данном каталоге – рекомендуемые. Разработка узлов к каждому отдельному объекту должна производиться лицензированной проектной организацией.

Погонажные изделия изготавливаются из холоднокатаной оцинкованной тонколистовой стали с защитным полимерным покрытием толщиной 0,5-1 мм. Длина погонажных изделий не более 2,5 метра. Цветовая гамма покрытий соответствует цветовым картам RAL.

(343) 345-01-08, 345-01-31
sendvichstroy@bk.ru

Узел в районе ворот. Узел 1
Верхнее сопряжение

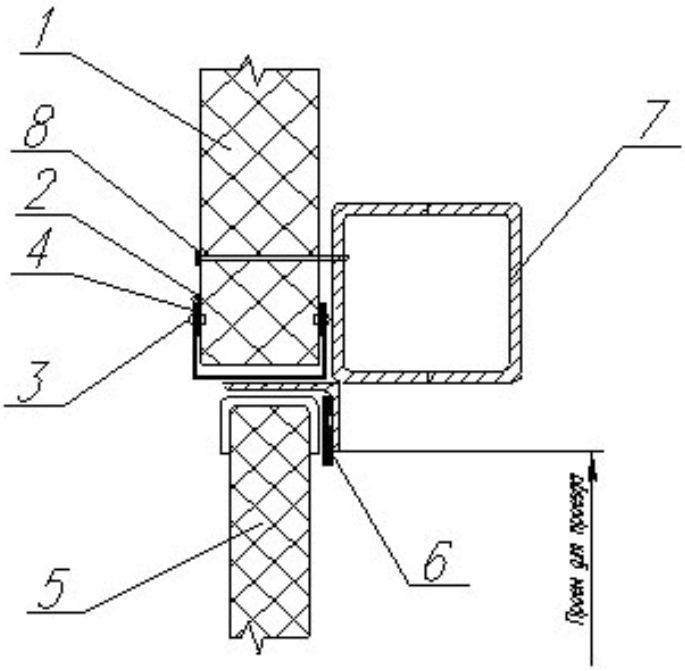

Узел в районе ворот. Узел 1а
Боковое сопряжение

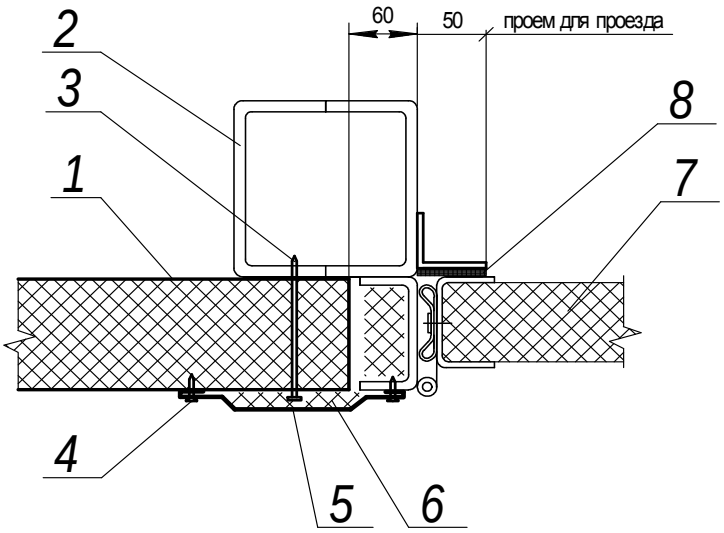

Поз.	Узел 1	Узел 1а
1	панель стеновая	
2	силиконовая мастика	стойка в районе ворот
3	заклепка вытяжная	шуруп самосверлящий 5.5 x L
4	**Нащельник Н27** 20 20 40 *окрашено* **по проекту**	шуруп самосверлящий 4,8×28(29) или 4,8x32 (допускается замена на заклепку)
5	полотно ворот	**Нащельник Н28** 15 30 40 150° 150° 40 30 15 *окрашено*
6	уплотнительная прокладка	минплита
7	ригель	полотно ворот
8	шуруп самосверлящий 5,5xL	уплотнительная прокладка

(343) 345-01-08, 345-01-31
sendvichstroy@bk.ru

Торцевое сопряжение кровельных панелей со стеновыми (обрамление фахверка). Узел 2

Вариант 1

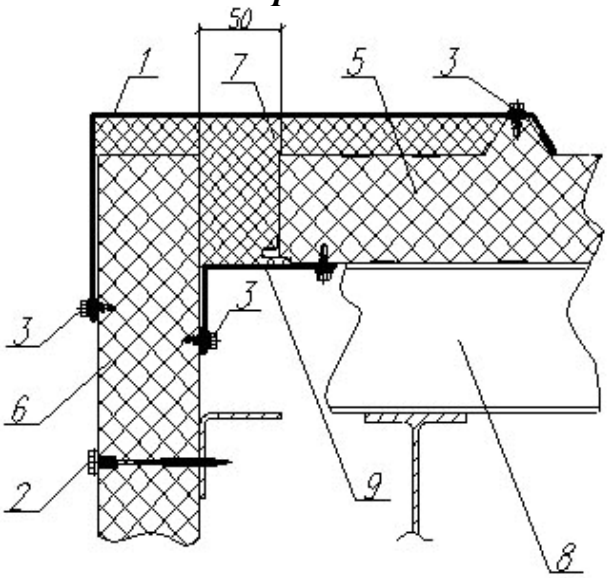

Вариант 2

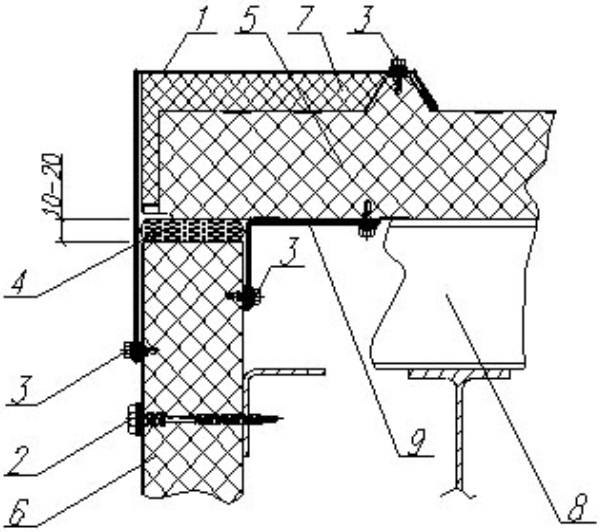

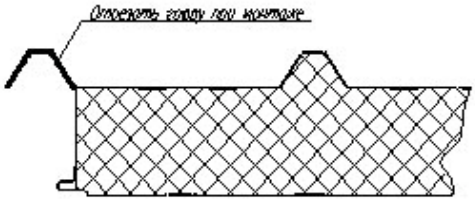

Поз.	Наименование	Тип
1	**нащельник стыковой Н35**	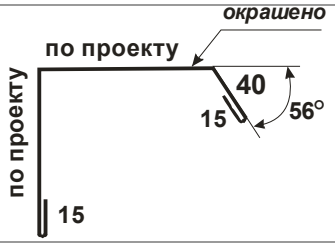
2	шуруп самосверлящий	5,5×L
3	шуруп самосверлящий	4,8×28(29) или 4,8x32
4	монтажная пена	Пенополиуретан
5	панель кровельная	
6	панель стеновая	
7	минплита	
8	прогон покрытия	
9	**Нащельник угловой внутренний Н12**	

(343) 345-01-08, 345-01-31
sendvichstroy@bk.ru

Узел карнизного свеса (неорганизованный водосток). Узел 3

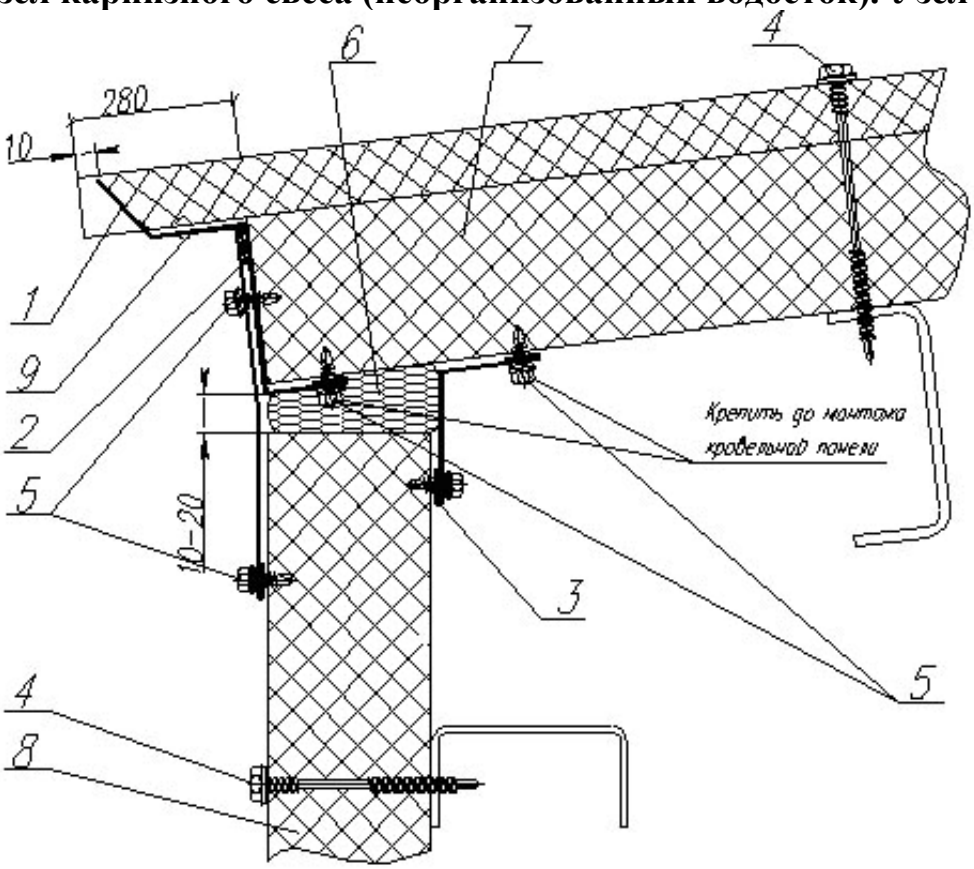

Поз.	Наименование	
1	**маска панели**	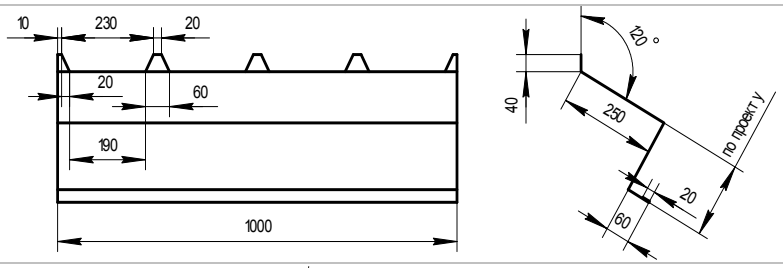
2	**наружный нащельник карниза Н37**	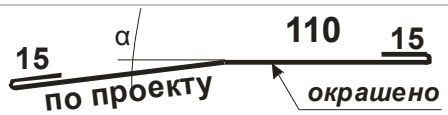
3	**Нащельник угловой внутренний Н12**	
4	шуруп самосверлящий 5.5×L	
5	шуруп самосверлящий 4,8×28(29) или 4,8x32	
6	монтажная пена - пенополиуретан	
7	панель кровельная	
8	панель стеновая	
9	заклепка комбинированная	

(343) 345-01-08, 345-01-31
sendvichstroy@bk.ru

Внутренний угол (тавровый стык). Узел 4

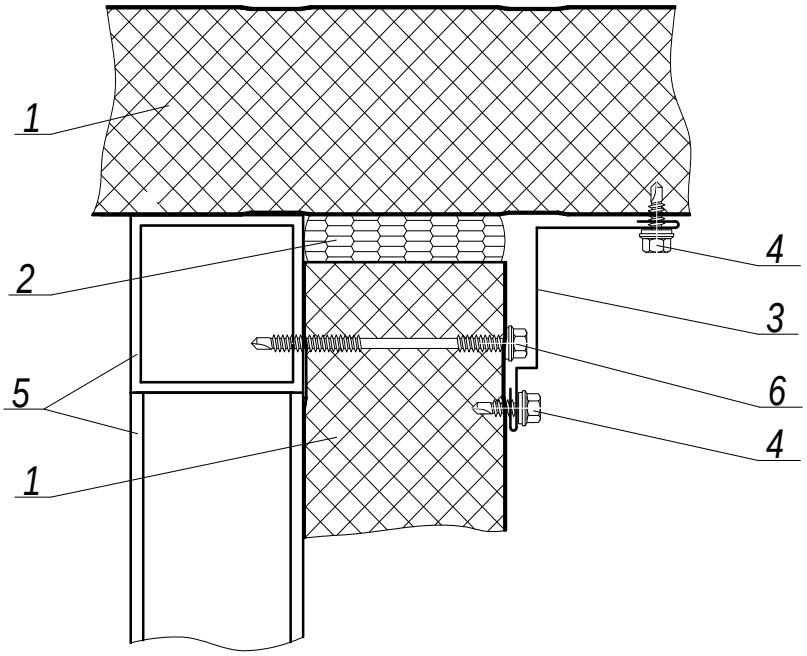

Наружный угол. Узел 8

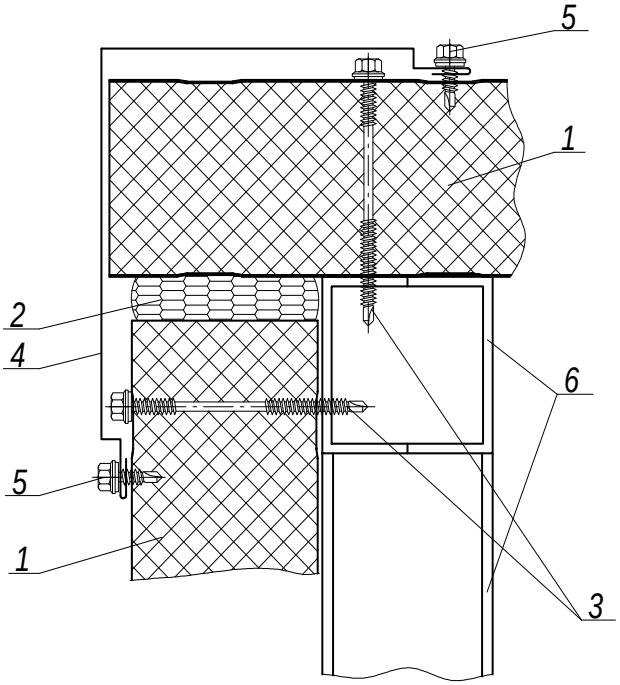

Поз.	Узел 4	Узел 8
1	панель стеновая	
2	монтажная пена - пенополиуретан	
3	**нащельник внутреннего угла Н9а** 	шуруп самосверлящий 5,5xL
4	шуруп самосверлящий 5.5×25 (4,8x20)	**нащельник наружного угла Н13а**
5	ригель и стойка фахверка	шуруп самосверлящий 4,8×28(29) или 4,8x32
6	шуруп самосверлящий 5.5×L	ригель и стойка фахверка

(343) 345-01-08, 345-01-31
sendvichstroy@bk.ru

Узел примыкания к цоколю. Узел 5

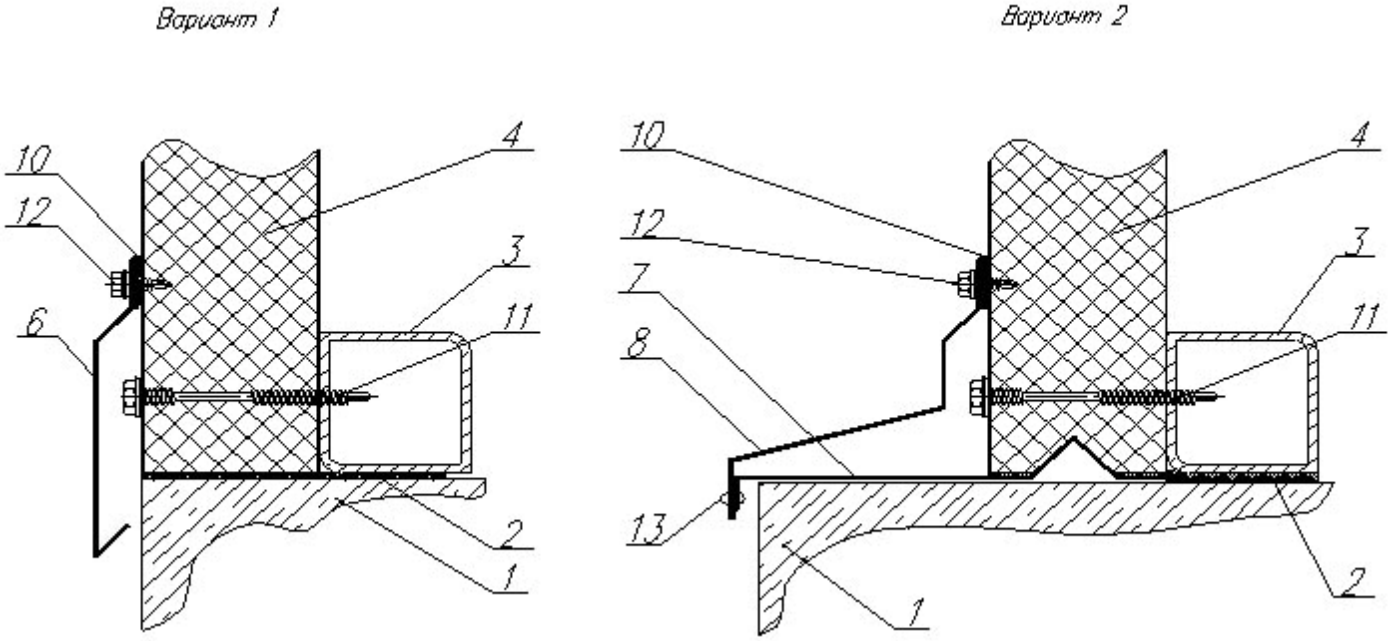

Поз.	Наименование	Тип
1	цоколь	
2	гидроизоляция	любой тип гидроизоляции
3	цокольный ригель	
4	панель стеновая	
6	**Отлив цоколя Н5**	
7	**нащельник цоколя Н8**	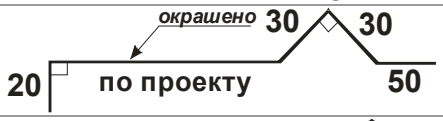
8	**Отлив цоколя Н6**	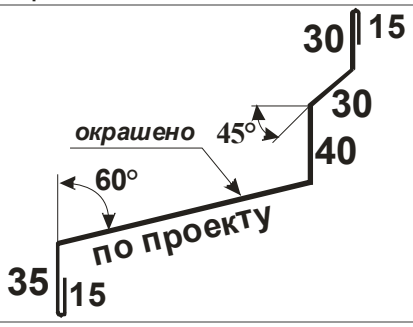
10	герметик силиконовый	
11	шуруп самосверлящий	5.5×L
12	шуруп самосверлящий	4,8×28(29) или 4,8x32
13	заклепка комбинированная	ЗК-12-4,5

(343) 345-01-08, 345-01-31
sendvichstroy@bk.ru

Оконный проем. Узел 6

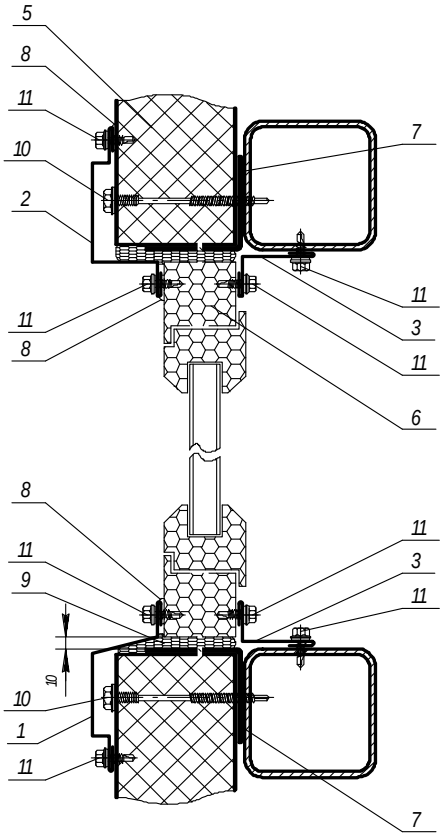

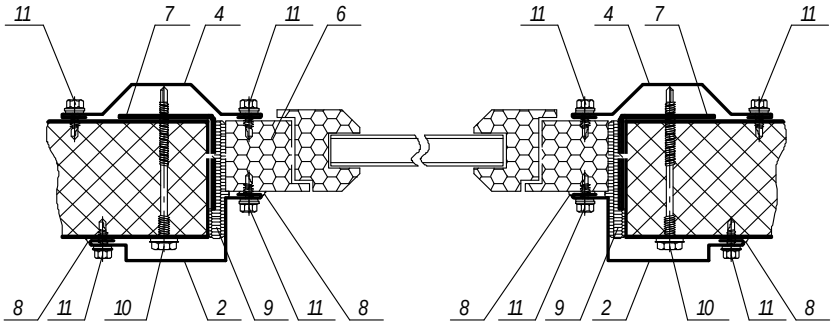

Поз	Наименование	Поз.	Наименование
1	**Оконный отлив нижний Н20** 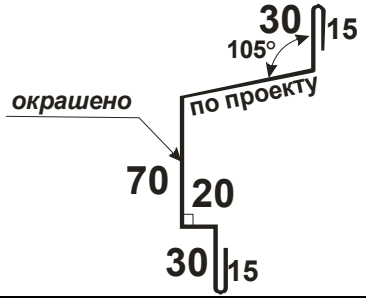 	4	**Оконное обрамление Н21** 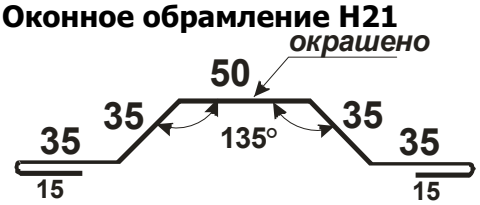
2	**Оконное обрамление Н17а** 	**5**	панель стеновая
		6	оконный переплет
		7	обрамление оконного проема
		8	герметик силиконовый
		9	монтажная пена - пенополиуретан
3	**Нащельник угловой внутренний Н12а** 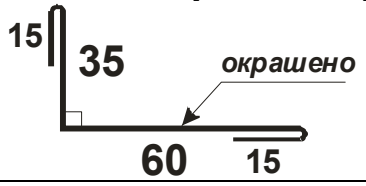 	**10**	шуруп самосверлящий 5.5×L
		11	Шуруп самосверлящий 4,8×28(29) или 4,8x32

(343) 345-01-08, 345-01-31
sendvichstroy@bk.ru

Узел стыка панелей в районе разгрузочного ригеля. Узел 7

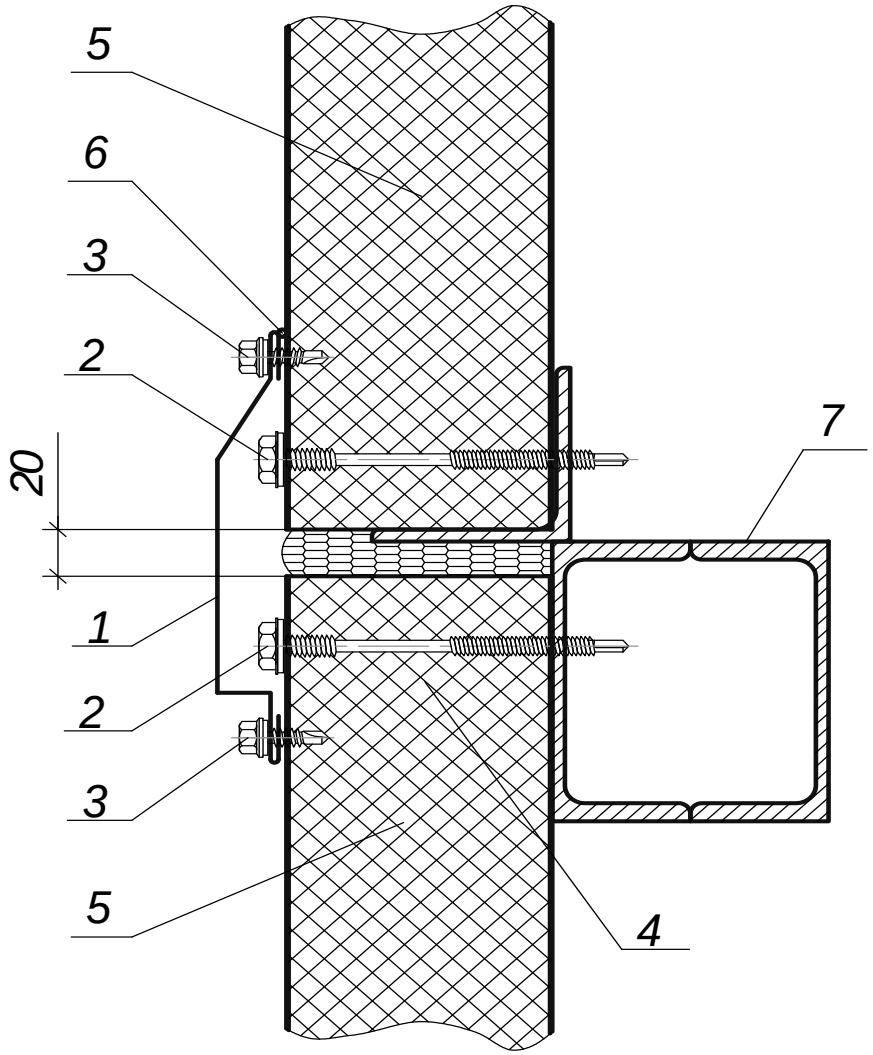

Поз.	Наименование	Тип
1	**нащельник стыковочный Н1а**	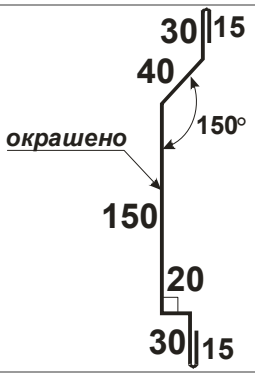
2	шуруп самосверлящий	5.5×L
3	шуруп самосверлящий	4,8×28(29) или 4,8x32
4	монтажная пена	пенополиуретан
5	панель стеновая	
6	герметик силиконовый	
7	ригель разгрузочный	

(343) 345-01-08, 345-01-31
sendvichstroy@bk.ru

Узел примыкания панели к бетонной стене. Узел 9

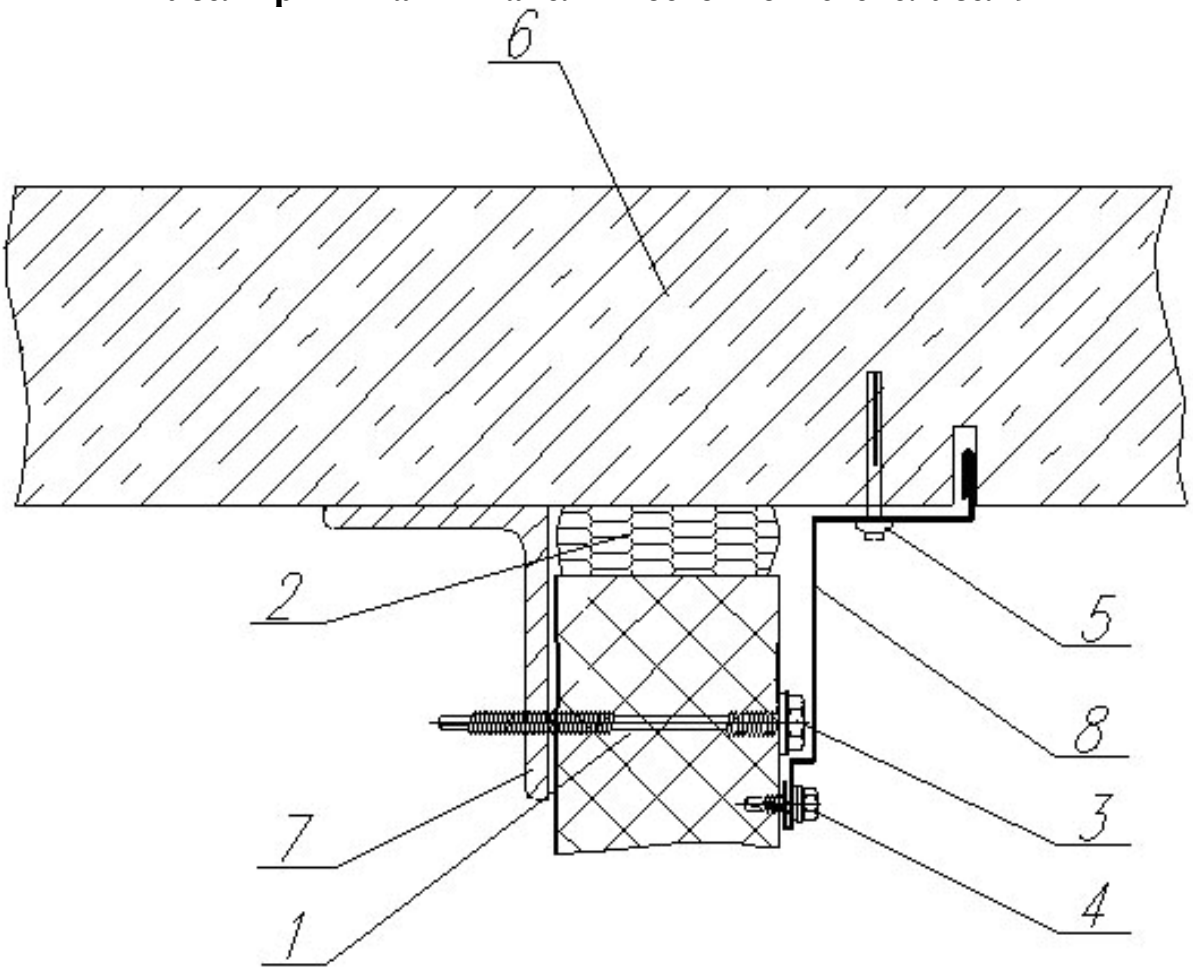

Поз.	Наименование	Тип
1	панель стеновая	
2	монтажная пена	
3	шуруп самосверлящий	5,5xL
4	шуруп самосверлящий	4,8×28(29) или 4,8x32
5	дюбель-гвоздь	6×40
6	бетонная стена	
7	ригель(стойка)	
8	**нащельник стыковочный Н15**	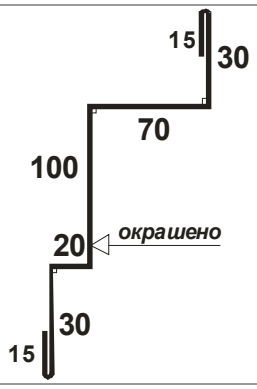

(343) 345-01-08, 345-01-31
sendvichstroy@bk.ru

Дверной проем. Узел 10

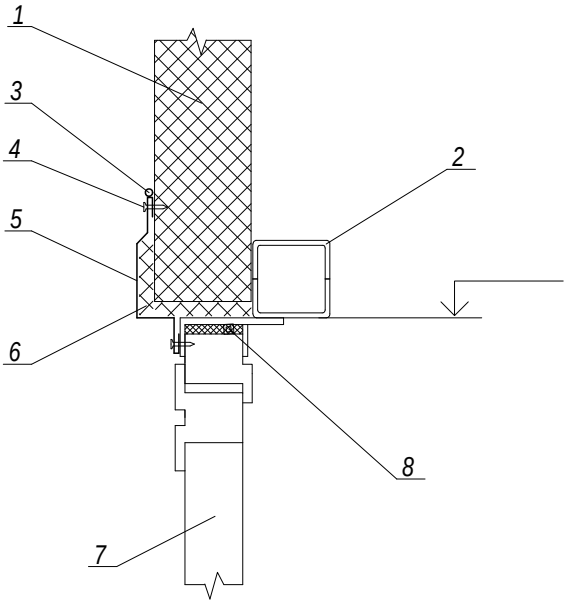

Дверной проем. Узел 10а

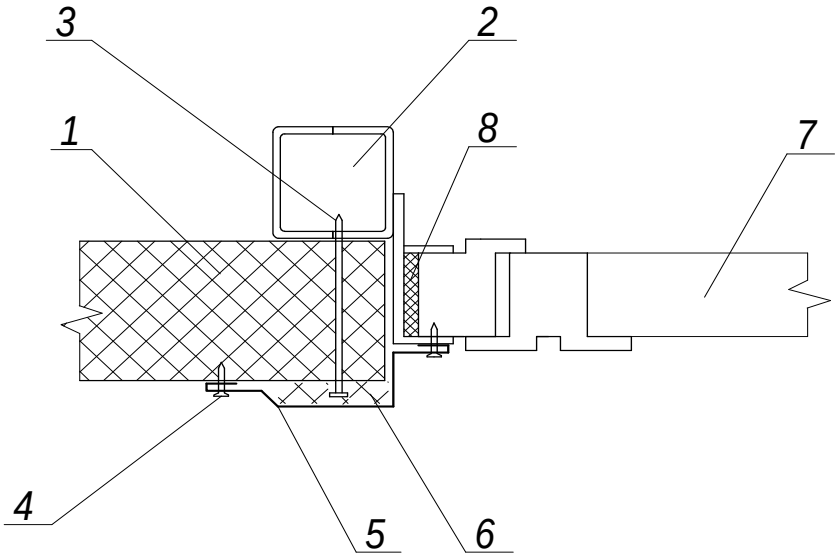

Поз.	Узел 8	Узел 8
1	панель стеновая	
2	ригель над проемом	стойка в районе дверей
3	силиконовая мастика	шуруп самосверлящий 5,5xL
4	шуруп самосверлящий 5,5x25 (4,8xL)	шуруп самосверлящий 4,8×28(29) или 4,8x32
5	**Нащельник Н22** 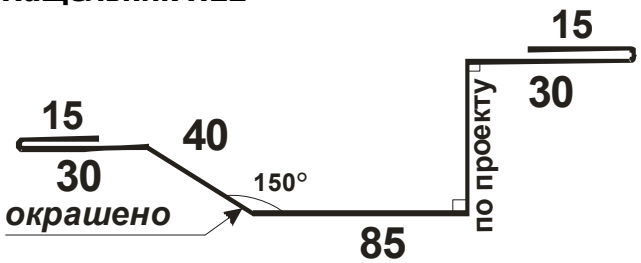	
6	минплита	
7	полотно дверей	
8	монтажная пена - пенополиуретан	

(343) 345-01-08, 345-01-31
sendvichstroy@bk.ru

Узел 11Вариант заделки стоек продольного парапета при горизонтальной раскладке стеновых панелей

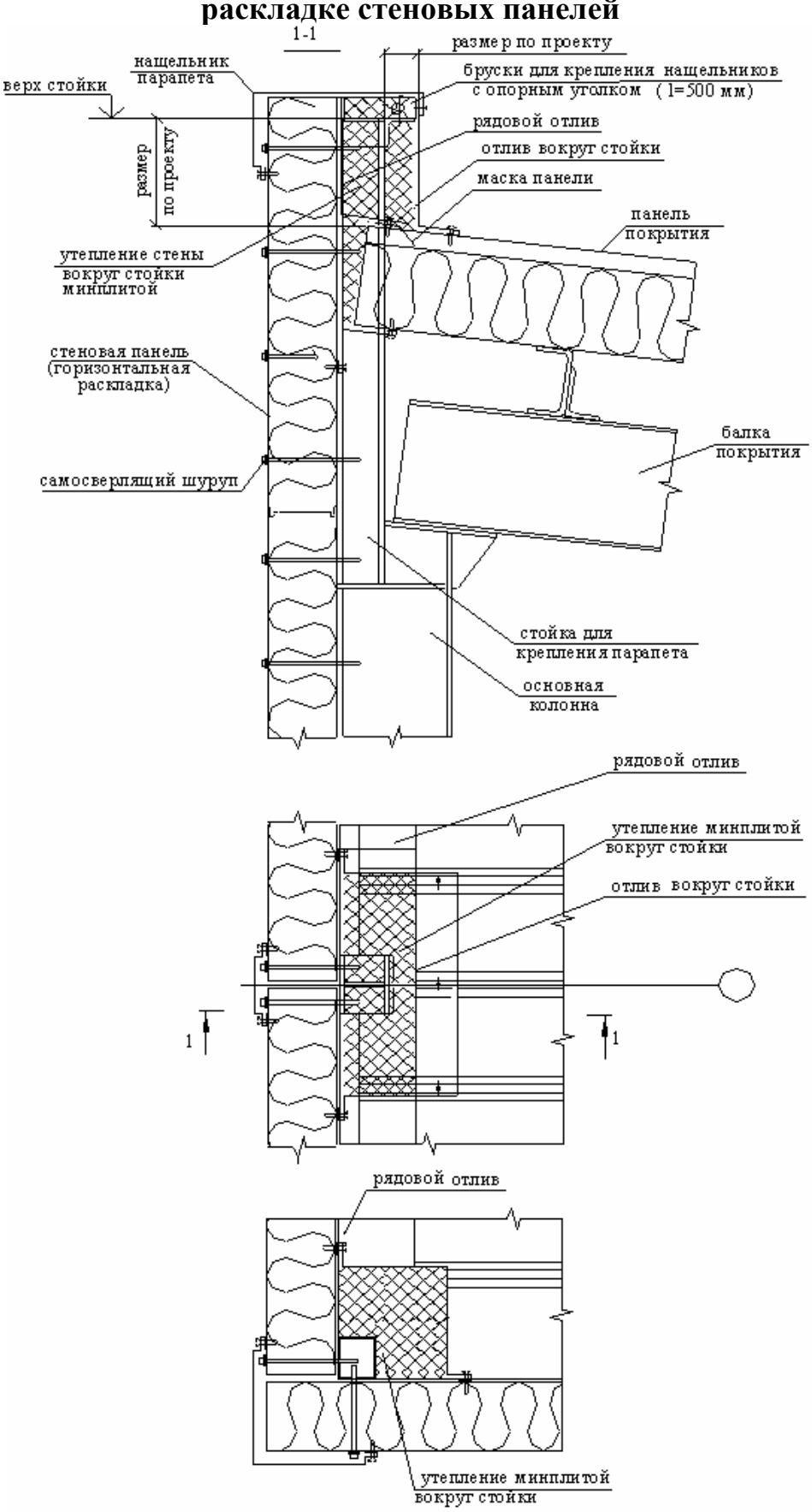

(343) 345-01-08, 345-01-31
sendvichstroy@bk.ru

Узел 12 Вариант заделки стоек бокового парапета при горизонтальной раскладке стеновых панелей

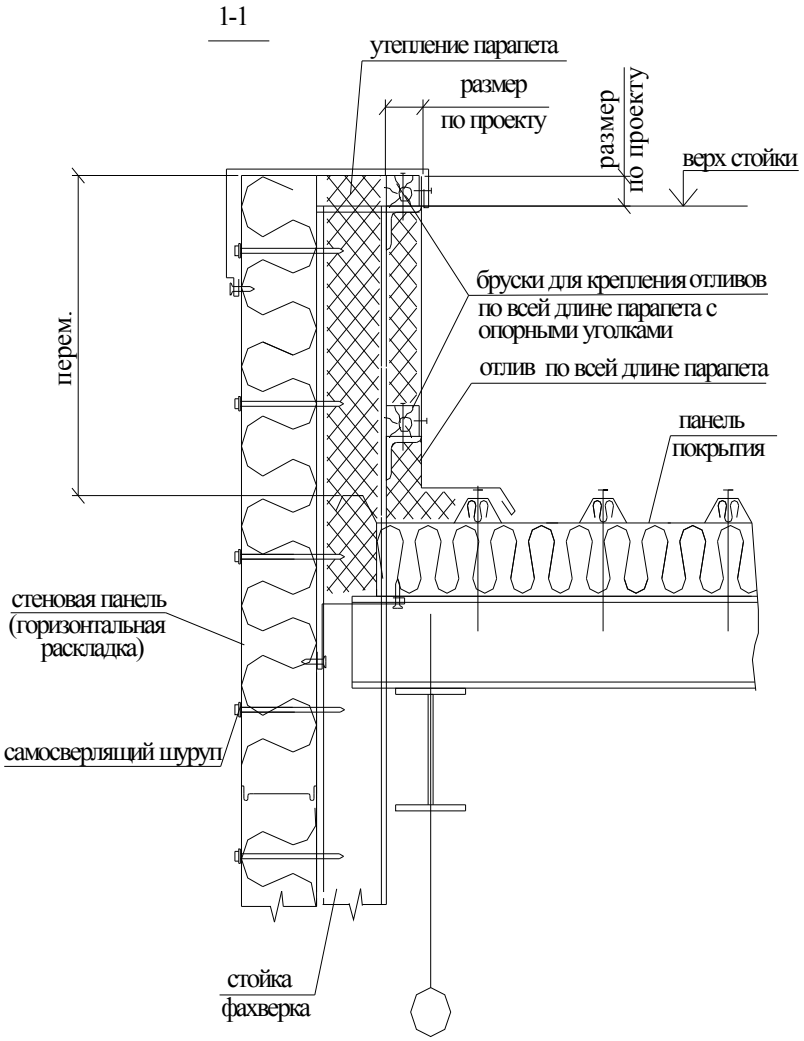

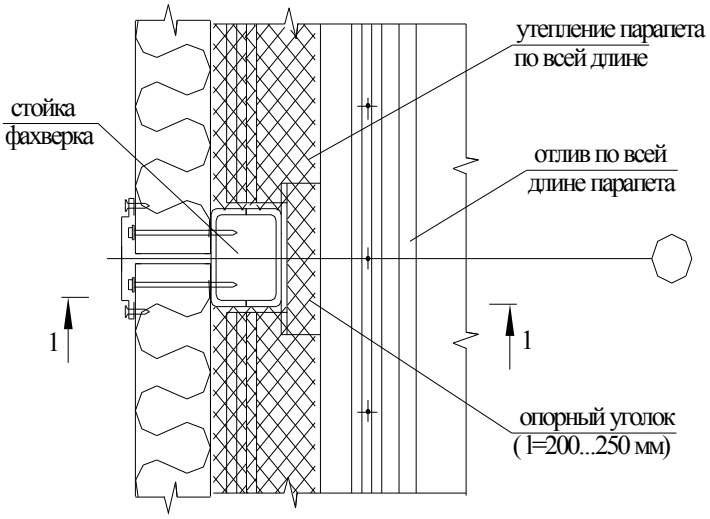

(343) 345-01-08, 345-01-31
sendvichstroy@bk.ru